工　事　説　明　書

品名：可変式ストレート形止水栓　　品番：K13-21MA-N-L-BL

取り付け後は本管を開き、締め付け各部からの漏れの無いことを確認し、実用テストを必ず実施して下さい。

※塗装面の保護の為、締め付け箇所には保護テープを貼り付けていますが、工具の使い方次第では塗装面が剥がれてしまう恐れがあります。
塗装面には十分注意して締め付け作業を行って下さい。また、保護テープ以外の箇所には工具を使用しないで下さい。

○各部名称

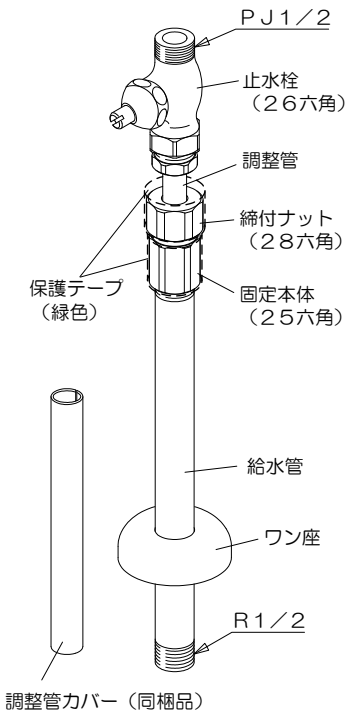

1　給水管を床配管に接続して下さい。

※給水管の固定にはシールテープを使用して下さい。
※接続方法は通常のストレート止水栓と同様に行って下さい。

2　使用する水栓の給水・給湯ホース（銅管）にあわせて止水栓の位置調整をして仮固定します。

※使用する水栓の給水・給湯ホース（銅管）の接続方法については、各水栓の説明書をご確認下さい。
※止水栓の位置調整は使用する水栓の給水・給湯ホース（銅管）が無理な曲がりかたをしない程度に調整して下さい。
※1：止水栓の位置調整後、保護テープは付けたまま、固定ナットを手締めで締め込み、仮止めして下さい。
※2：仮止めする際は、止水栓の開閉操作が出来るように向きに注意して下さい。

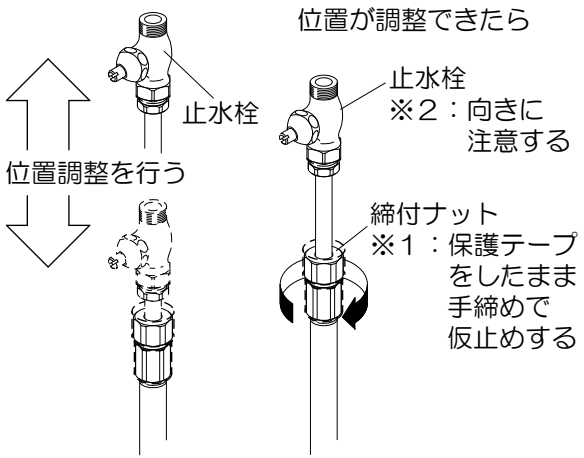

3　止水栓の位置を固定します。

※止水栓を固定する為に締付ナットを工具（モンキレンチ等）を使用し締め付けます。締め付ける際に、供回りにより止水栓が動かないように注意して下さい。
※締付ナットを締め付ける際は、手でいっぱいに締め付けた後、保護テープは付けたまま、固定本体を別の工具で固定し、締め付けナットを４５度程度締め付けて下さい。

（適正トルク：19.6Ｎ・m$^{+5}_{-0}$）

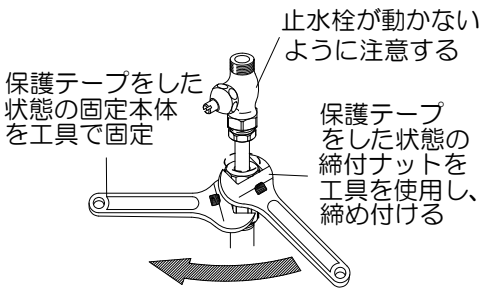

○注意事項

- 止水栓に水栓の給水・給湯ホース（銅管）を締め付ける際は、止水栓の六角部（２６六角）を工具で固定して締め付けて下さい。
- 作業が終了したら保護テープは剥がして下さい。
- 止水栓の位置調整は慎重に行い、締付ナットでの最終固定は一度として下さい。一度締付ナットを締め付けますと、調整管に『カミコミ』溝がつく為、再調整時に水漏れの原因となります。

4　調整管にカバーを取り付けます。
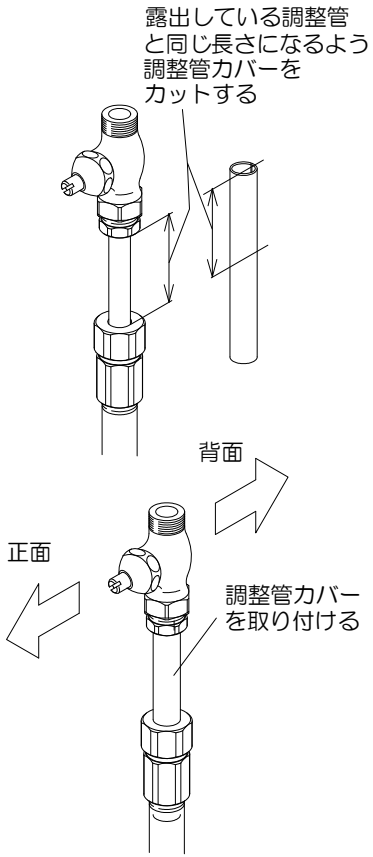
※止水栓を固定した後、調整管の長さに合わせて、調整管用カバーをハサミやカッターを使用してカットして下さい。
※調整管用カバーのスリット側が製品の背面に向くように調整管へ取り付けて下さい。