プレス加工品普通寸法公差		
寸法の区分		寸法
径・長さ	30以下	±0.3
	30こえ　100以下	±0.7
	100こえ　300以下	±1.0
	300こえ　1000以下	±1.5
	1000以上	±2.0
直角曲げ角		±2.0
その他の曲げ角		±3.0

記号	日　付	変更理由	訂正記事	印
	・　・			
	・　・			
	・　・			

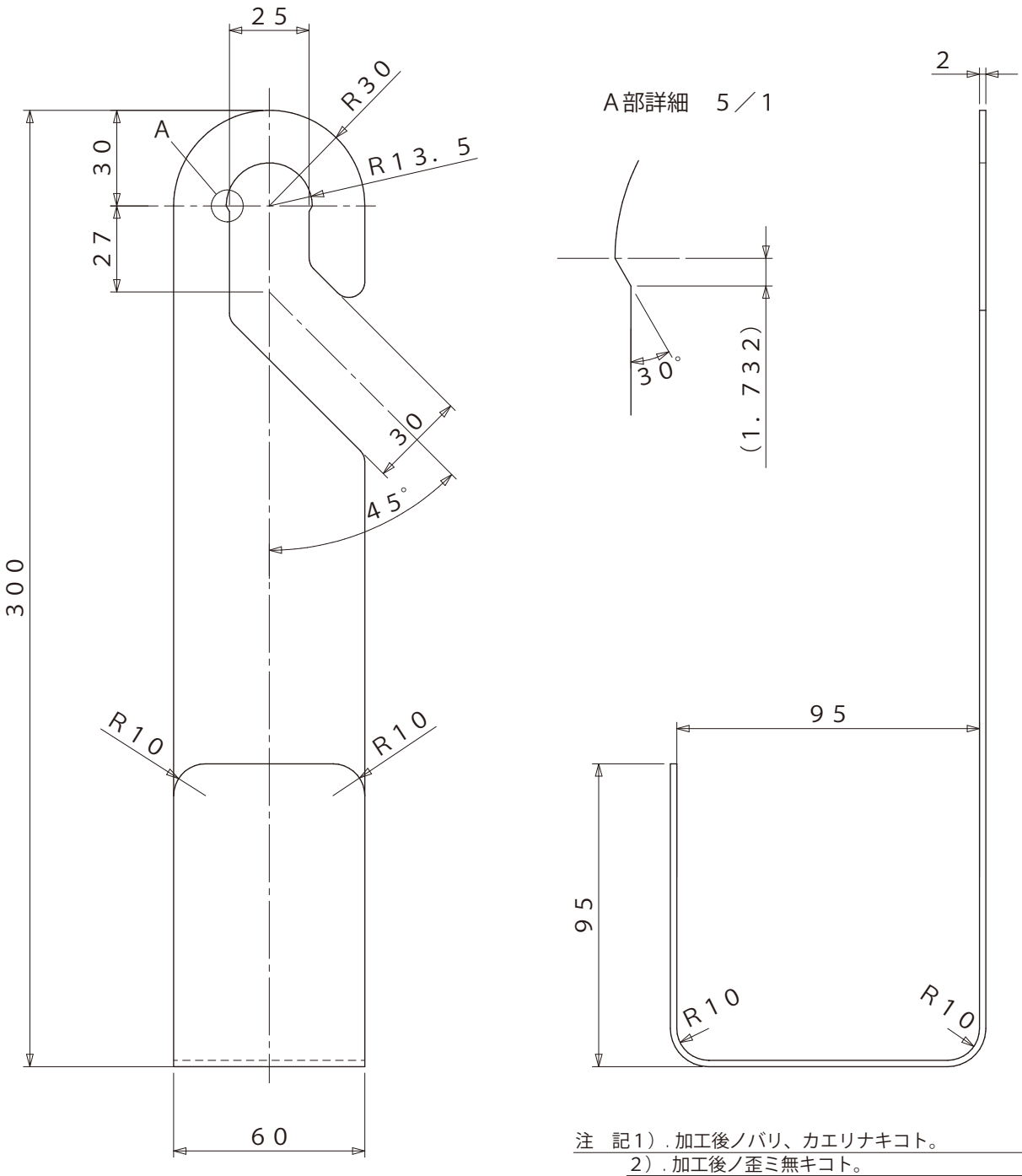

注　記1）. 加工後ノバリ、カエリナキコト。
2）. 加工後ノ歪ミ無キコト。
3）. 公差指定以外ハプレス加工品普通公差トスル。
4）. 指示ナキRハR5トスル。

コードNo	品名	備考
	ホースハンガー・白	日塗工：N－93、3部ツヤ、ウレタン全面ヲ塗装スル
	ホースハンガー・素地	素地

品名				仕上		尺度	承認	検図	設計	製図
						1／2				
材質	SUS304	規格	JISG4304	表面処理		第三角法	日付	23・02・10		
ミズタニバルブ工業株式会社				備考		コードNo				