快削品削り加工普通寸法公差（JISB 0405 中級）	
寸法の区分	径・長さ
0.5以上　3以下	±0.1
3こえ　6以下	
6こえ　30以下	±0.2
30こえ　120以下	±0.3
120こえ　400以下	±0.5

記号	日付	変更理由	訂正記事	印
1	０４．９．１７		ＣＡＤ入力の為製図者変更	
2	０４　９　１７	新規設定	メッキ無仕様追加	
3	０４．９．１７	ブロンズメッキ仕様追加の為	品番追加	
4	０４．９．１７	ベロアメッキ仕様追加の為	品番追加	
5	０６．２．１７	クロメッキサテン仕様追加の為	品番追加	
6	０６　４　２４	ブロンズメッキサテン仕様に変更の為	ブロンズメッキ→ブロンズメッキサテン	
7	０６．７．１０	ニッケルサテンメッキ仕様追加の為	品番追加	
8	０７　４　１１	ニッケルクロムメッキ仕様追加の為	品番追加	
9-1	０７．１１．２６	ブロンズメッキ仕様追加の為	品番追加	
9-2		ブラックサテンメッキ仕様追加の為	品番追加	
9-3	０７．１１．２６	ニッケルサテンメッキ仕様追加の為	品番追加	
10	１０　６．２９	樹脂泡沫との勘合の為	ネジ内径寸法変更	

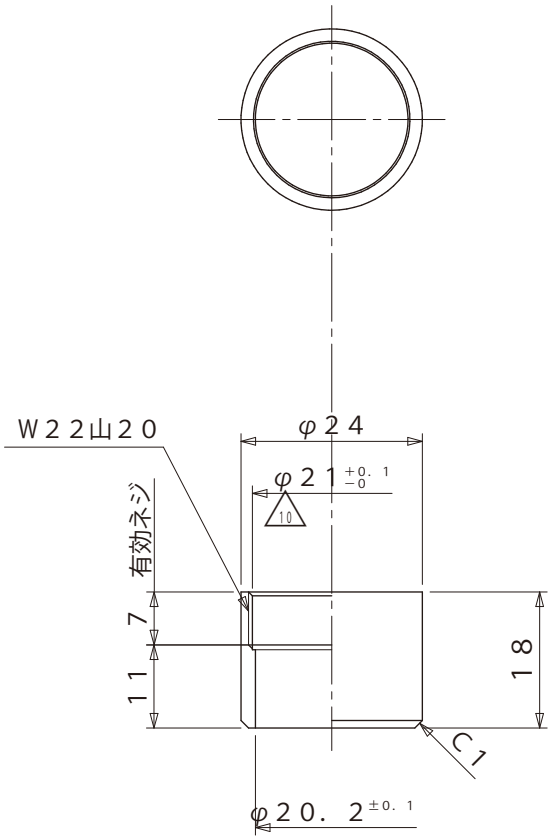

コードNo	部品名	仕上・表面処理
9-3	泡沫ソケット・ＮＳ	ニッケルサテンメッキ
9-2	泡沫ソケット・ＢＳ	ブラックサテンメッキ
9-1	泡沫ソケット・Ｂ	ブロンズメッキ
8	ガーデン用泡沫ソケット・メッキ付	ニッケルクロムメッキ
7	ガーデン用泡沫ソケット・ＮＳ	ニッケルサテンメッキ
5	ガーデン用泡沫ソケット・ＢＳ	クロメッキサテン
4	ガーデン用泡沫ソケット・ＴＢ	ベロアメッキ
6 3	ガーデン用泡沫ソケット・Ｂ	ブロンズメッキサテン
2	ガーデン用泡沫ソケット（メッキ無）	洗　浄
	泡沫ソケット	ケンマ Ep-Cu/Ni5b,Cr0.1r

注　記

1）　加工後ノバリ、カエリナキコト

2）　公差指定以外ハＪＩＳＢ０４０５トスル

3）　チップノノーズＲハＲ０．２以下トスル

品名				仕上		尺度	承認	検図	設計	製図 1
						1／1				
材質	Ｃ３６０４ＢＤ	規格	ＪＩＳＨ３２５０	表面処理		第三角法	日付	８７・２・２６		
ミズタニバルブ工業株式会社				備考	カクダイタイプ 泡沫ヲ使用	コードNo				