| 記号 | 日　付 | 変更理由 | 訂正記事 | 印 |
|---|---|---|---|---|
| 1 | 22・ 2・28 | 新仕様追加の為 | 品番追加 | |
| 2 | 22・ 4・ 4 | 新仕様追加の為 | 品番追加 | |
| | ・ ・ | | | |

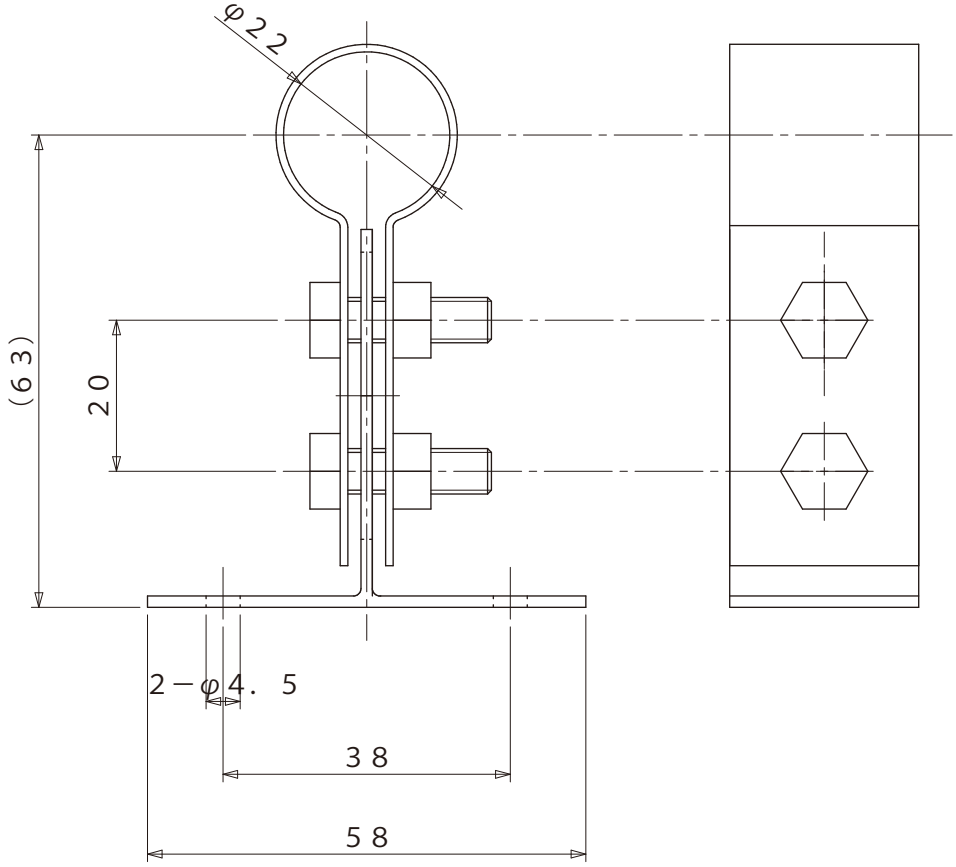


| | 品名 | 品番 | 外観色 | コードNo. |
|---|---|---|---|---|
| 1 | 壁付け用支持金具（リアルパイプロック用） | GM3−RPS−MV | 焼付塗装 白（22−90D） | |
| | | GM3−RPS−MG | 焼付塗装 灰（N−60） | |
| | | GM3−RPS−MB | 焼付塗装 黒（N−10） | |
| | Piprop用支持金具 | 2 MP−PiSK−BR | ウレタン焼付塗装：銅 | |
| | | 2 MP−PiSK−SL | 素地：銀 | |
| | | MP−PiSK−GR | ナイロンコーティング：灰 | |
| | | MP−PiSK−NV | ナイロンコーティング：紺 | |
| | | MP−PiSK−WH | ナイロンコーティング：白 | |

| | | | | | | | | |
|---|---|---|---|---|---|---|---|---|
| 品名 | | | 仕上 | | 尺度 | 承認 | 検図 | 設計 | 製図 |
| | | | | | 1／1 | | | | |
| 材質 | | 規格 | | 表面処理 | | | | | |
| | | | | | 第三角法 | 日付 | 19・06・22 | | |
| ミズタニバルブ工業株式会社 | | | 備考 | | コードNo | | | | |