記号	日　付	変更理由	訂正記事	印
	・　・			
	・　・			
	・　・			

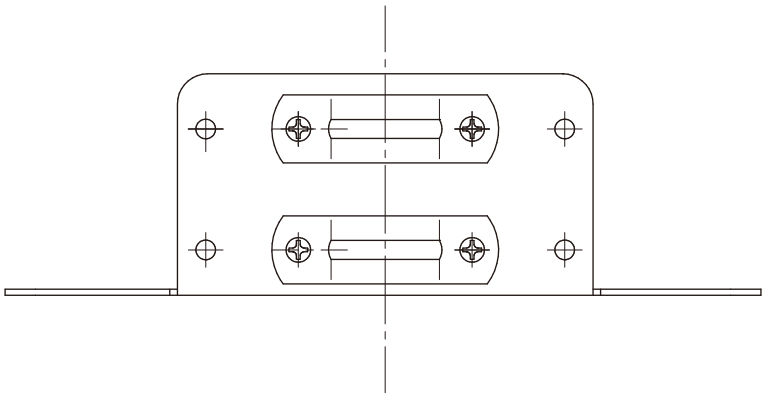

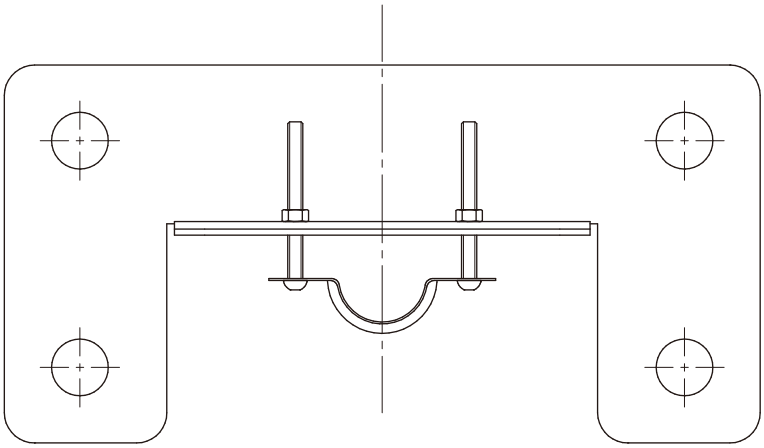

品名	根巻プレートＰｉＰｒｏｐ用			仕上		尺度	承認	検図	設計	製図
						1／2				
材質		規格		表面処理		第三角法	日付	19・12・ 9		
ミズタニバルブ工業株式会社				備考	外観寸法図	コードNo				

記号	日　付	変更理由	訂正記事	印
	・　・			
	・　・			
	・　・			

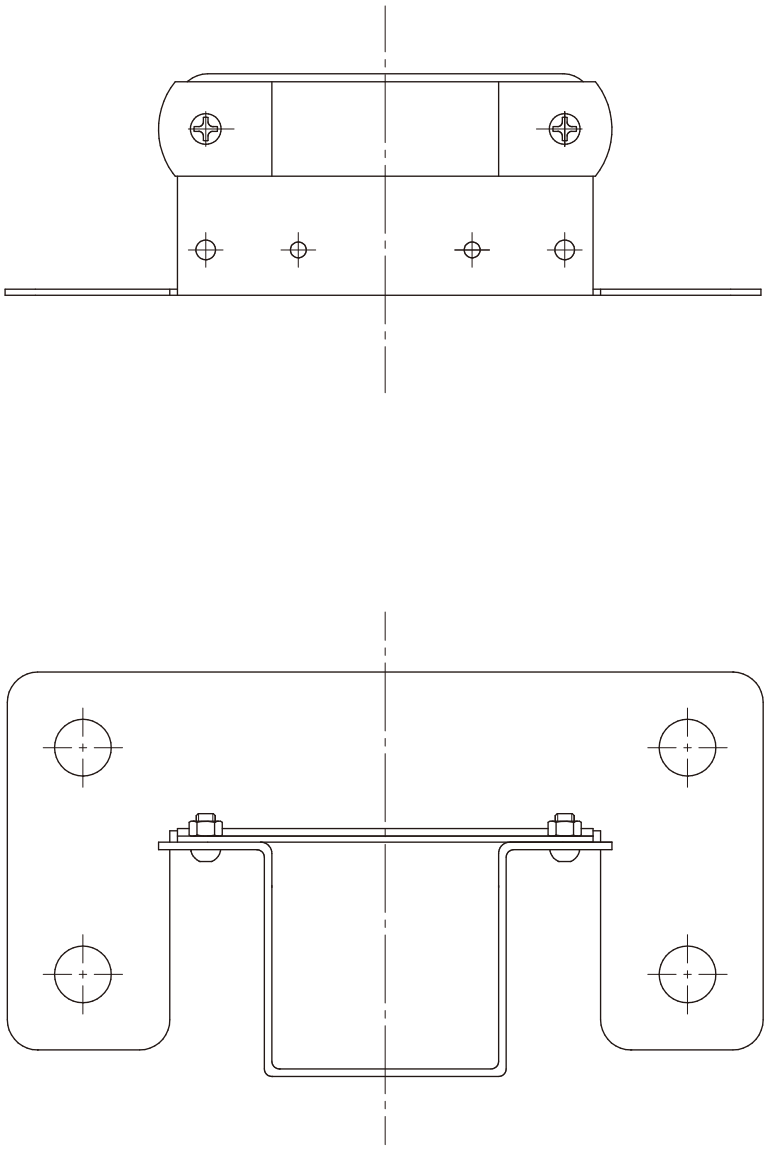

品名	根巻プレートＣａｍｏＰｒｏｐ用			仕上		尺度	承認	検図	設計	製図
						１／２				
材質		規格		表面処理		第三角法	日付	１９・１２・　９		
ミズタニバルブ工業株式会社				備考	外観寸法図	コードＮｏ				