記号	日　付	変更理由	訂正記事	印
	・　・			
	・　・			
	・　・			

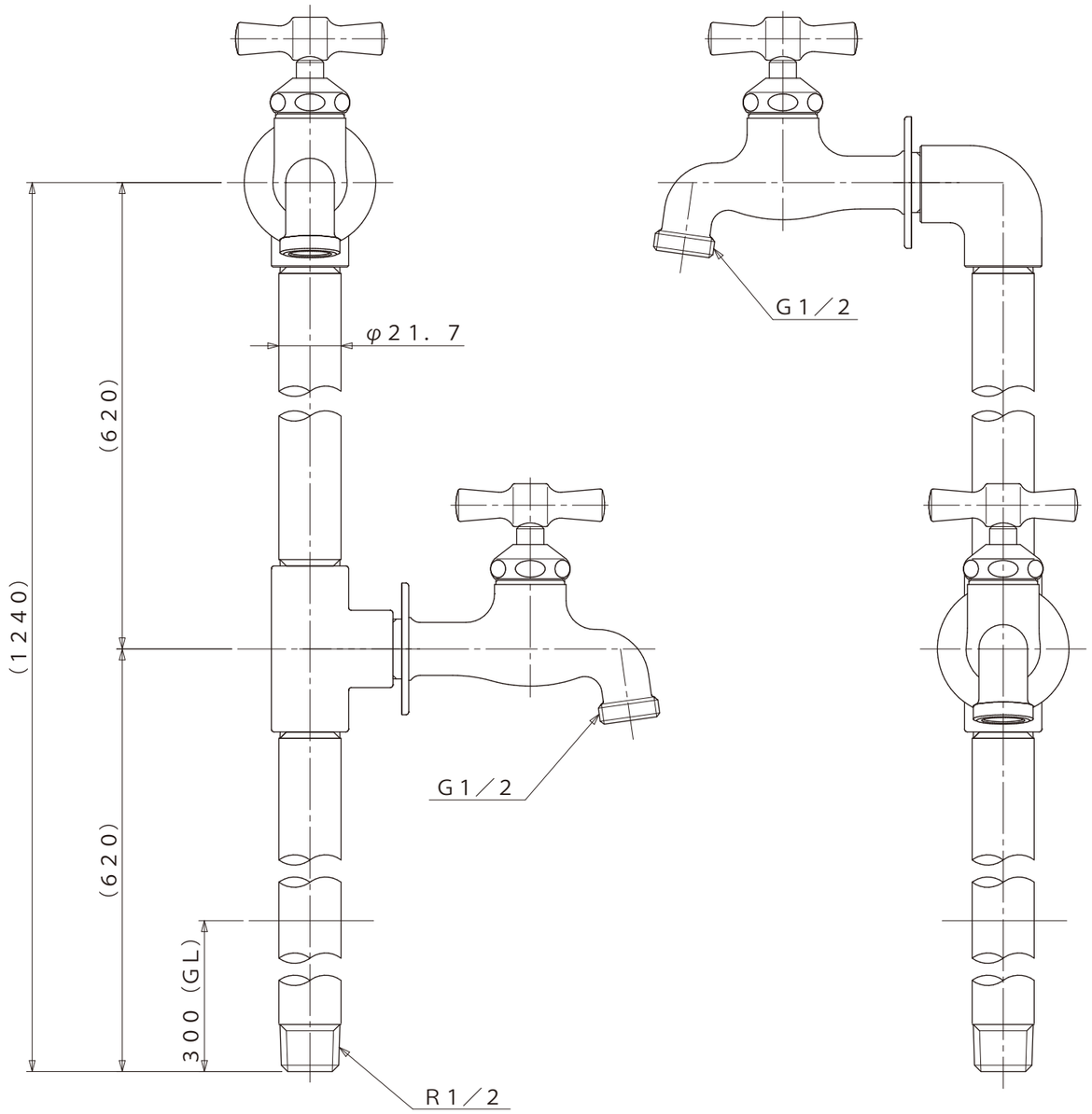

コードNo	品　名	品　番	備　考
	Piprop　二口	MP−2Pi−SL	焼付塗装　：シルバー
	Piprop　二口	MP−2Pi−BR	焼付塗装　：ブロンズ
	Piprop　二口	MP−2Pi−GR	ナイロンコーティング：灰　色
	Piprop　二口	MP−2Pi−NV	ナイロンコーティング：紺　色
	Piprop　二口	MP−2Pi−WH	ナイロンコーティング：白　色

品名				仕上		尺度	承認	検図	設計	製図
						1／2				
材質		規格		表面処理		第三角法	日付	19・06・13		
ミズタニバルブ工業株式会社				備考	外観寸法図	コードNo				