記号	日　付	変更理由	訂正記事	印
	・　・			
	・　・			
	・　・			

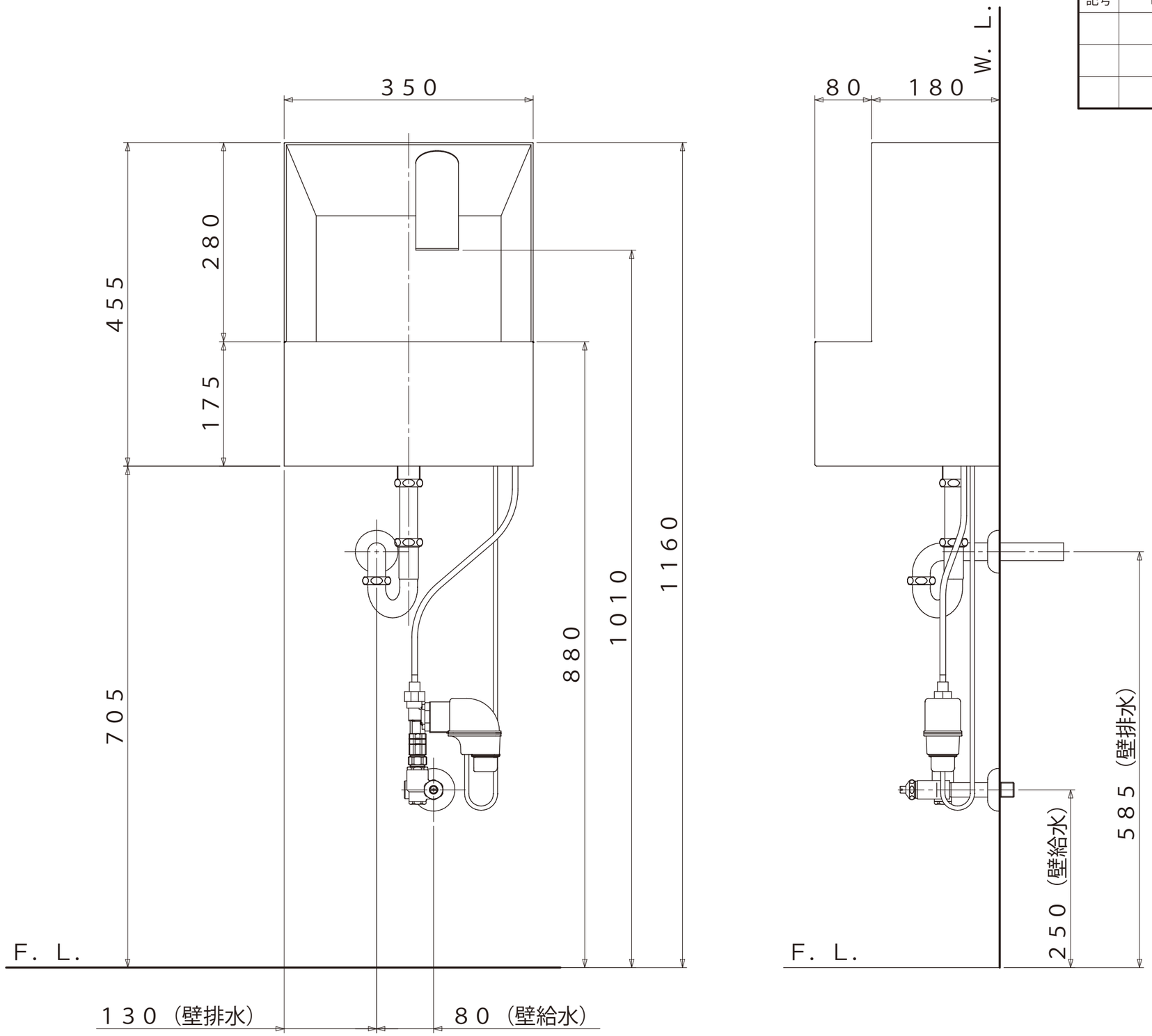

	AW002P−BL	インクブラック・ボックス無・壁給水＆壁排水仕様
	AW002P−WH	コットンホワイト・ボックス無・壁給水＆壁排水仕様
コードNo	品　番	備　考

品名				仕上		尺度	承認	検図	設計	製図
						1／6				
材質		規格		表面処理		第三角法	日付	22・ 4・28		
ミズタニバルブ工業株式会社				備考	外観寸法図	コードNo				