記号	日　付	変更理由	訂正記事	印
	・　・			
	・　・			
	・　・			

＊ハンドル位置ハ製造上ノ誤差ニヨリ
左図ニ示シタ止水位置ノヨウニパイ
プノ真上ニコナイコトガアリマス

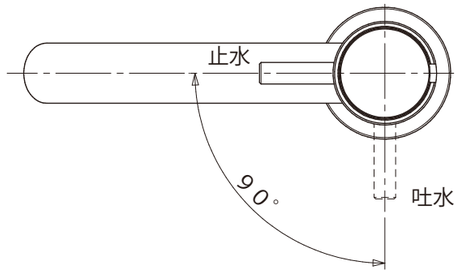

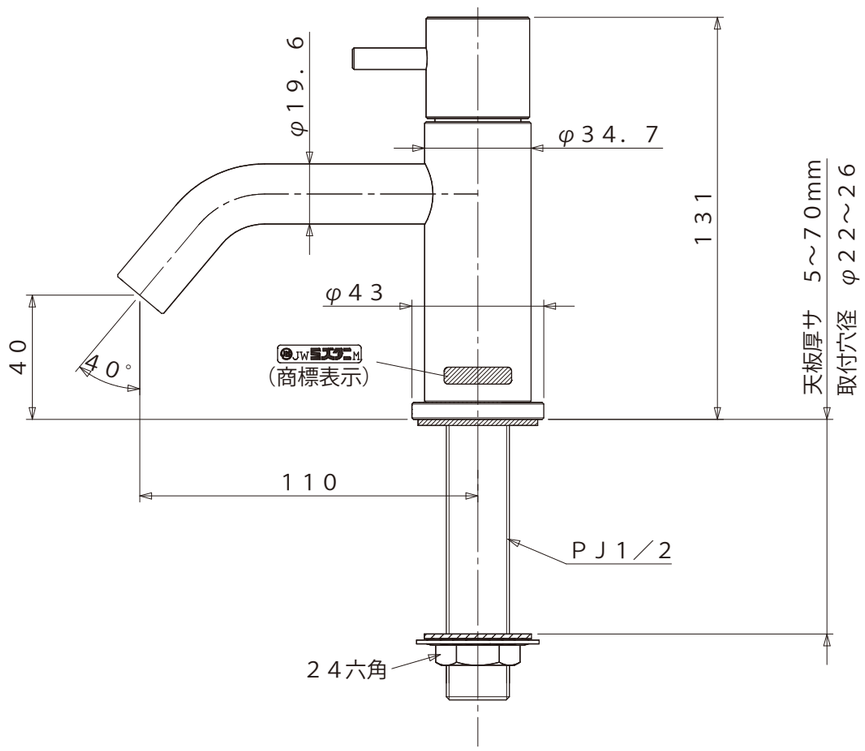

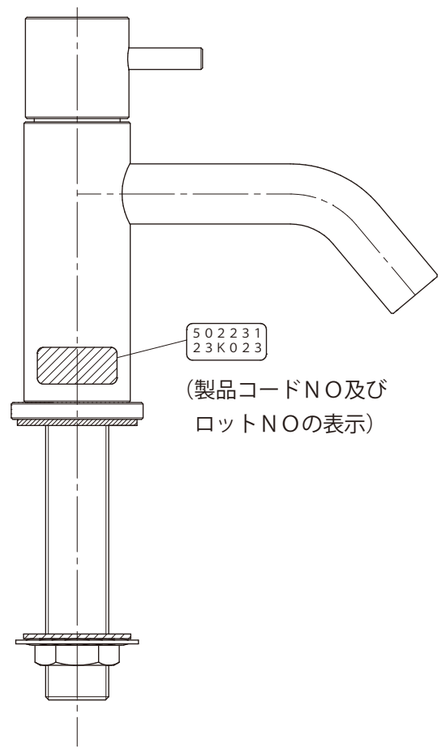

品名	立水栓（共） ML0557			仕上		尺度	承認	検図	設計	製図
						1／2				
材質		規格		表面処理		第三角法	日付	23・11・02		
ミズタニバルブ工業株式会社				備考	外観寸法図	コードNo				