記号	日　付	変更理由	訂正記事	印
	・　・			
	・　・			
	・　・			

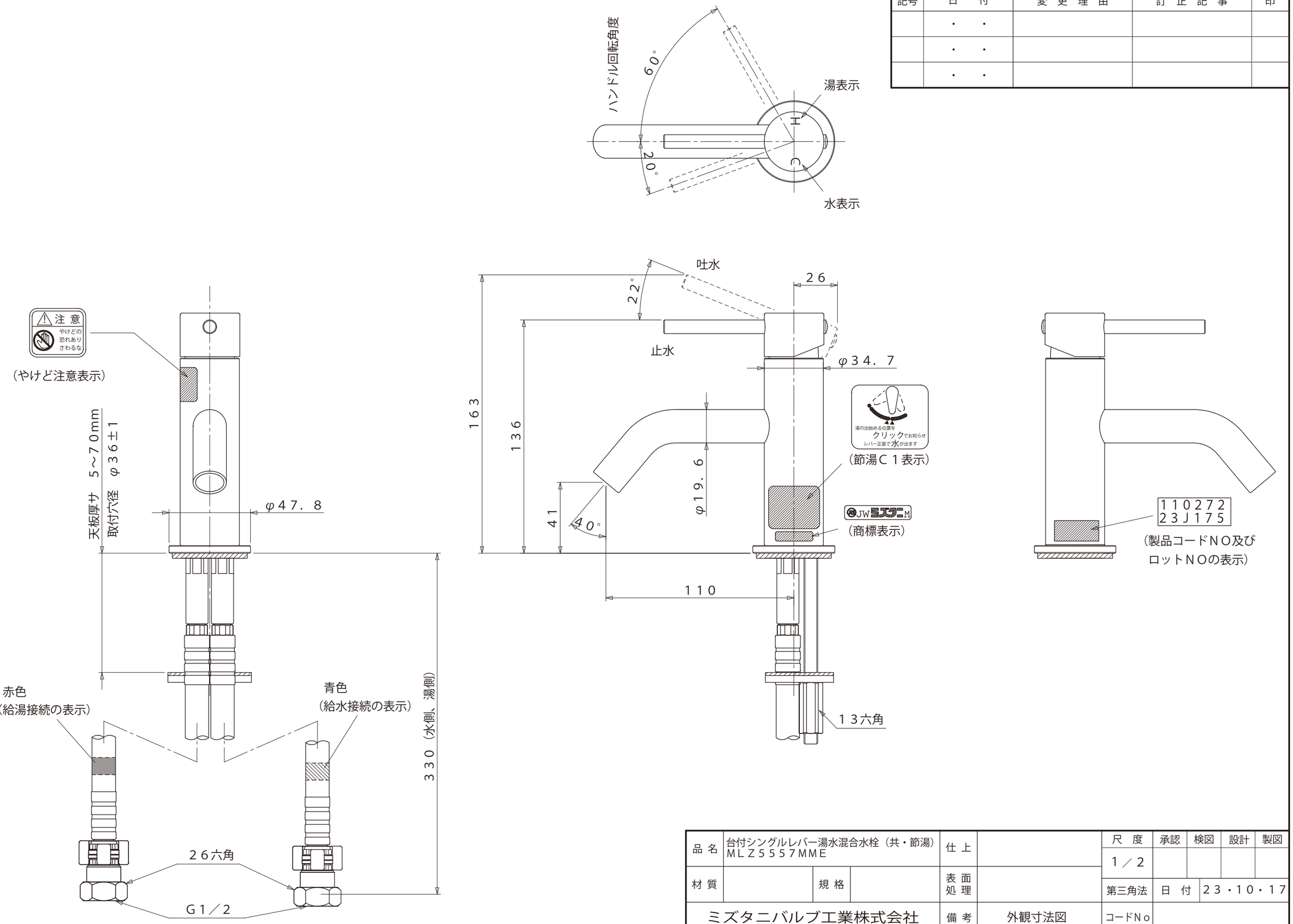

品名	台付シングルレバー湯水混合水栓（共・節湯）MLZ5557MME	仕上		尺度	承認	検図	設計	製図
				1／2				
材質		規格		表面処理		第三角法	日付	23・10・17
ミズタニバルブ工業株式会社		備考	外観寸法図	コードNo				