| 記号 | 日　付 | 変更理由 | 訂正記事 | 印 |
|---|---|---|---|---|
| | ・　・ | | | |
| | ・　・ | | | |
| | ・　・ | | | |

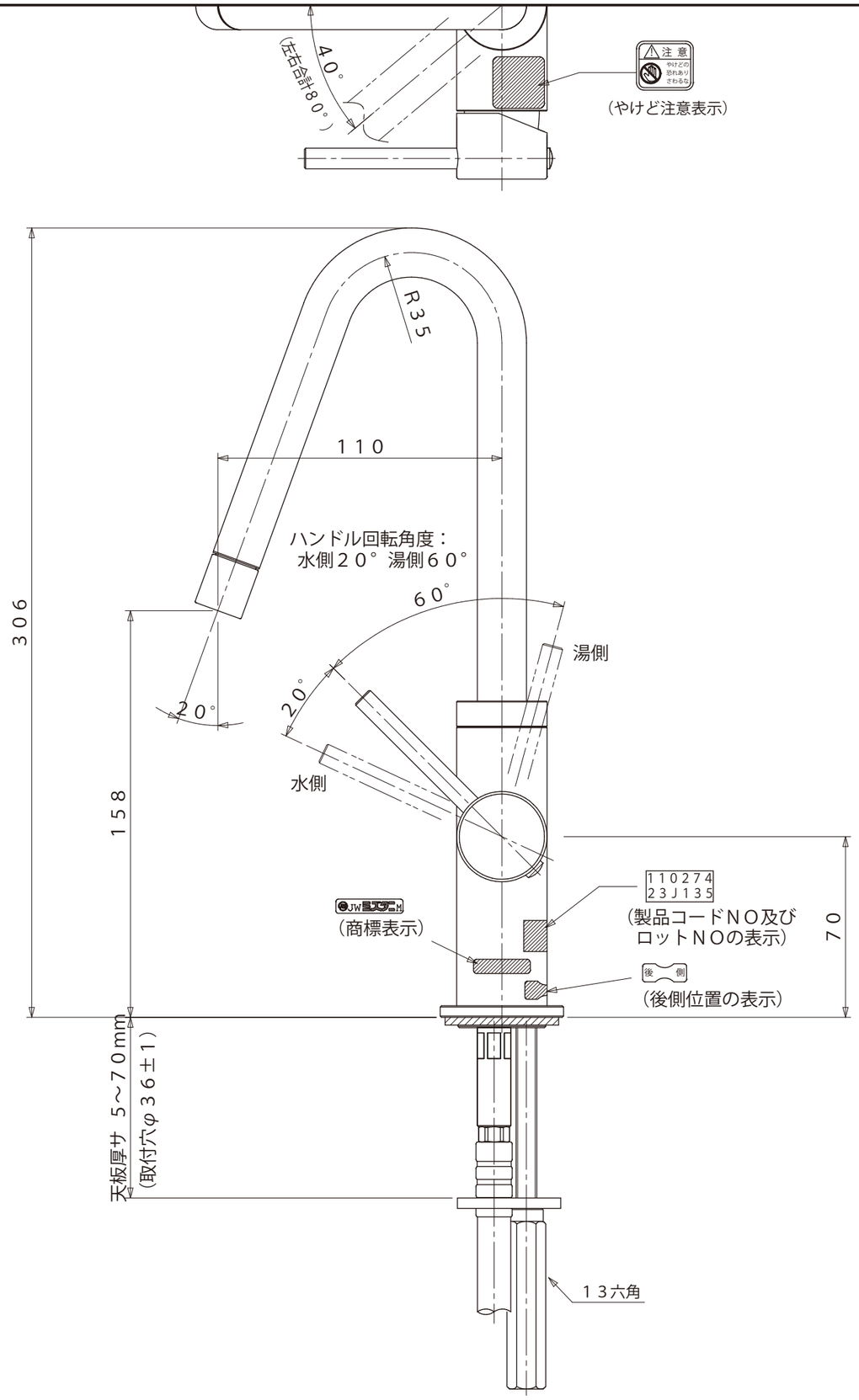


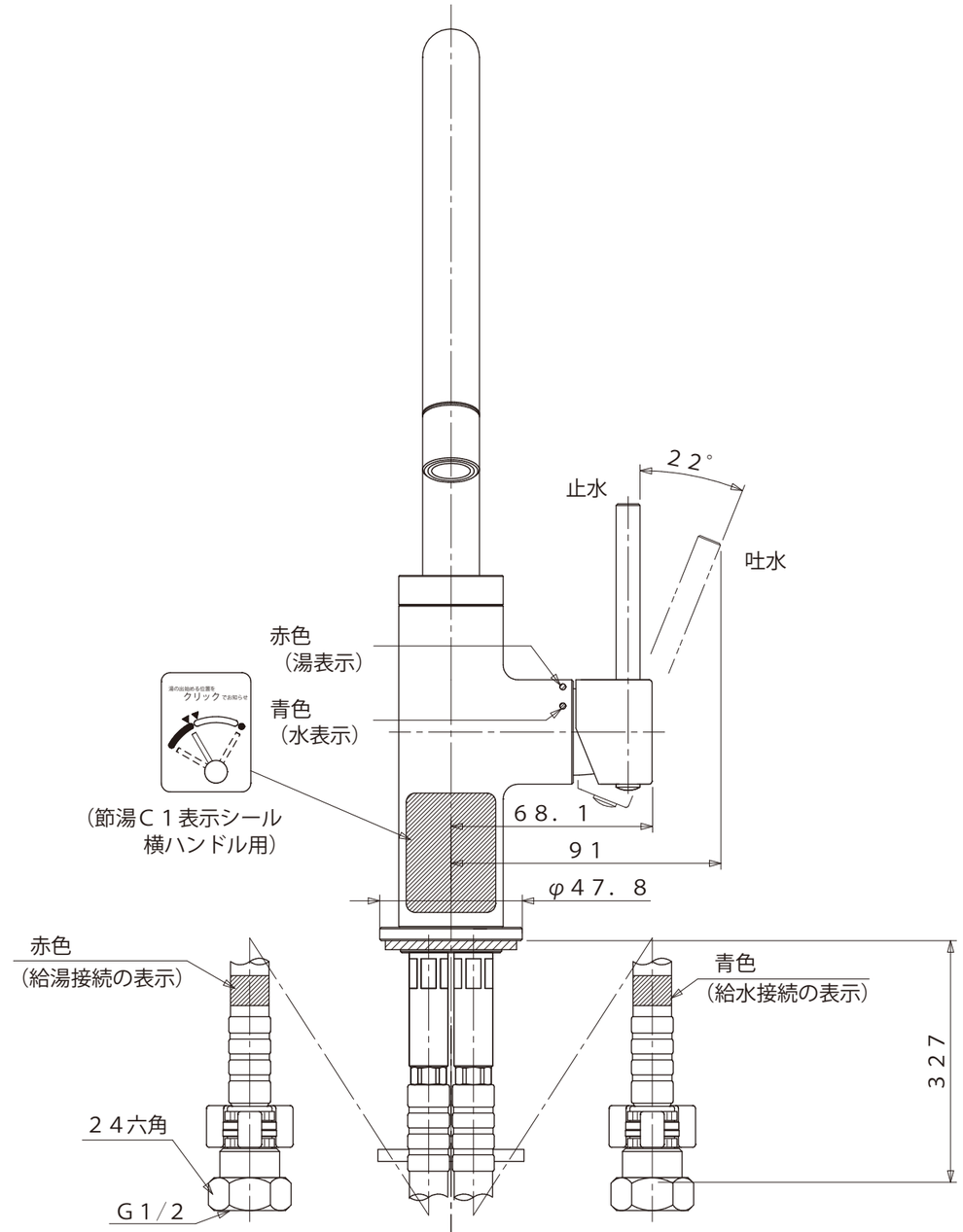


| 品名 | 台付シングルレバー湯水混合水栓（共・節湯）ＭＬＺ５４６７ＭＭＥ | | | 仕上 | | 尺度 | 承認 | 検図 | 設計 | 製図 |
|---|---|---|---|---|---|---|---|---|---|---|
| | | | | | | 1／2 | | | | |
| 材質 | | 規格 | | 表面処理 | | 第三角法 | 日付 | 23・10・13 | | |
| ミズタニバルブ工業株式会社 | | | | 備考 | 外観寸法図 | コードNo | | | | |