記号	日　付	変更理由	訂正記事	印
	・　・			
	・　・			
	・　・			

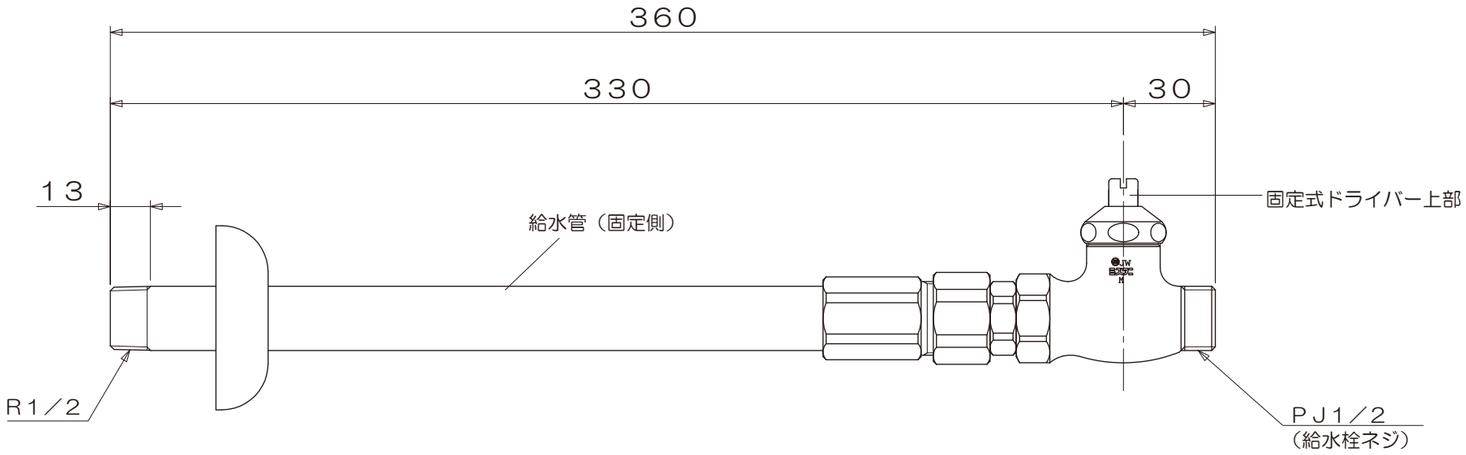

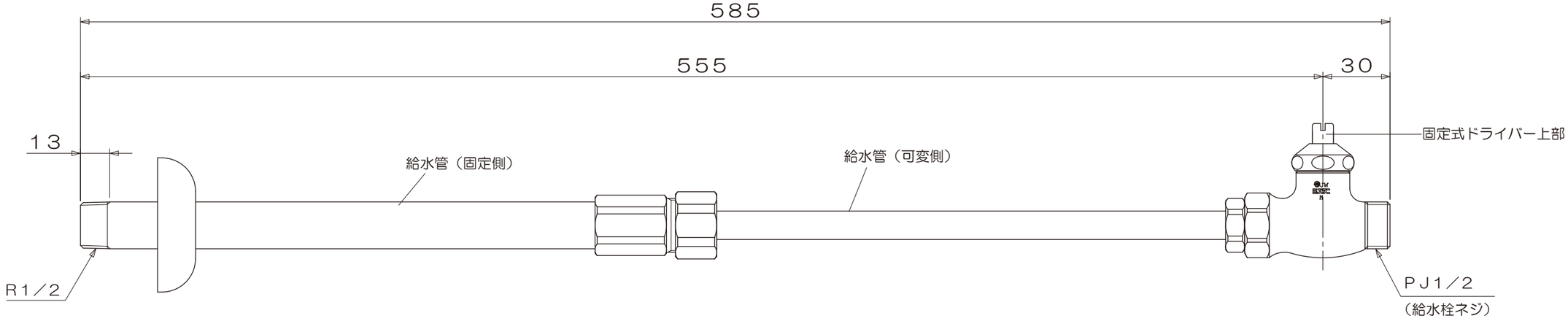

品名	可変式ストレート型止水栓 K13−21GA−L		仕上		尺度	承認	検図	設計	製図
					1／2				
材質		規格		表面処理		第三角法	日付	24・01・26	
ミズタニバルブ工業株式会社			備考	外観寸法図	コードNo				