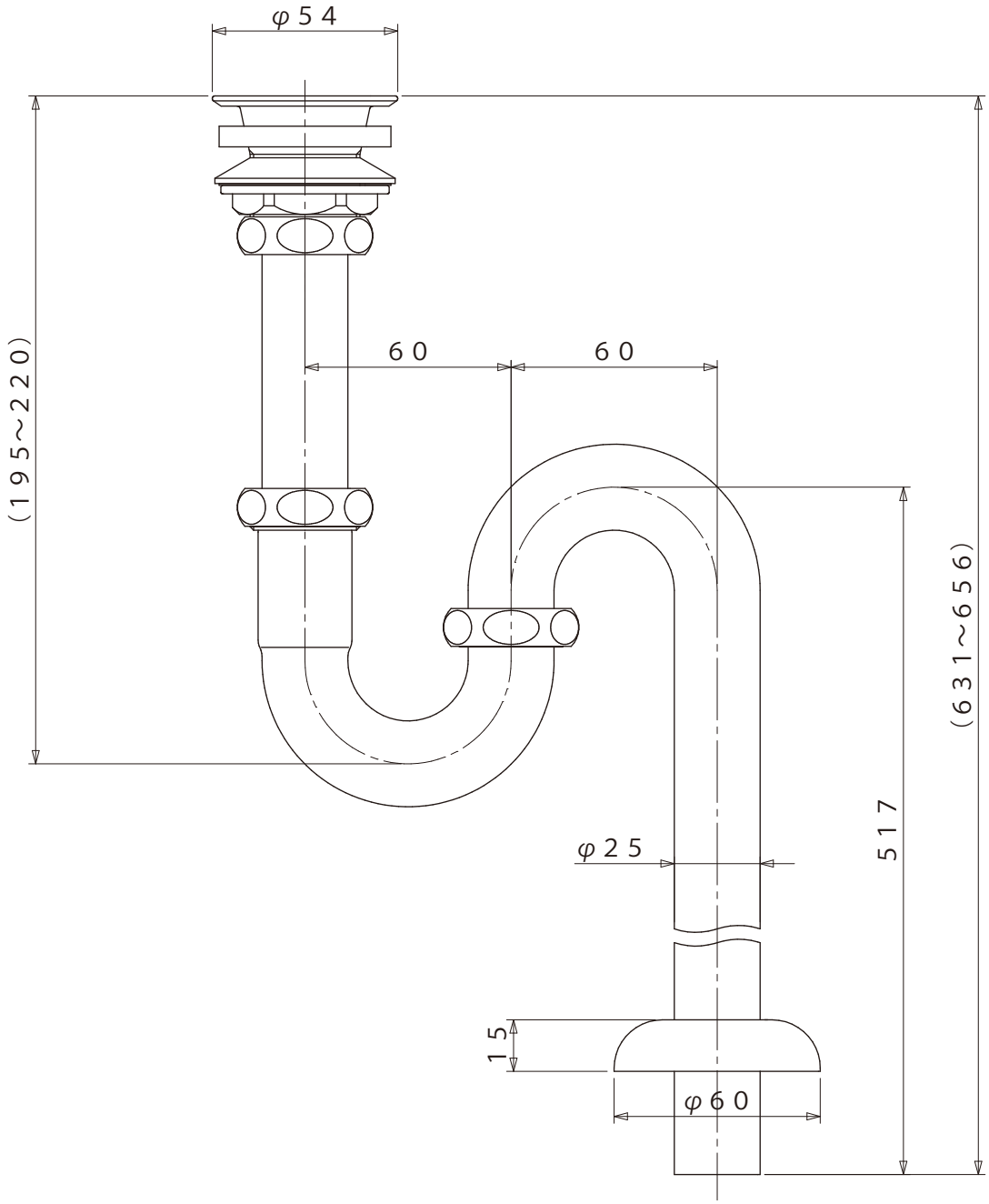

品 名	排水栓無Ｓトラップ２５ Ｍ４Ｓ－２５			仕 上		尺 度	承認	検図	設計	製図
						１／２				
材 質		規 格		表 面 処 理		第三角法	日 付	１３・ ９・ ５		
ミズタニバルブ工業株式会社				備 考	外観寸法図	コードＮｏ				

記号	日　付	変更理由	訂正記事	印
	・　・			
	・　・			
	・　・			

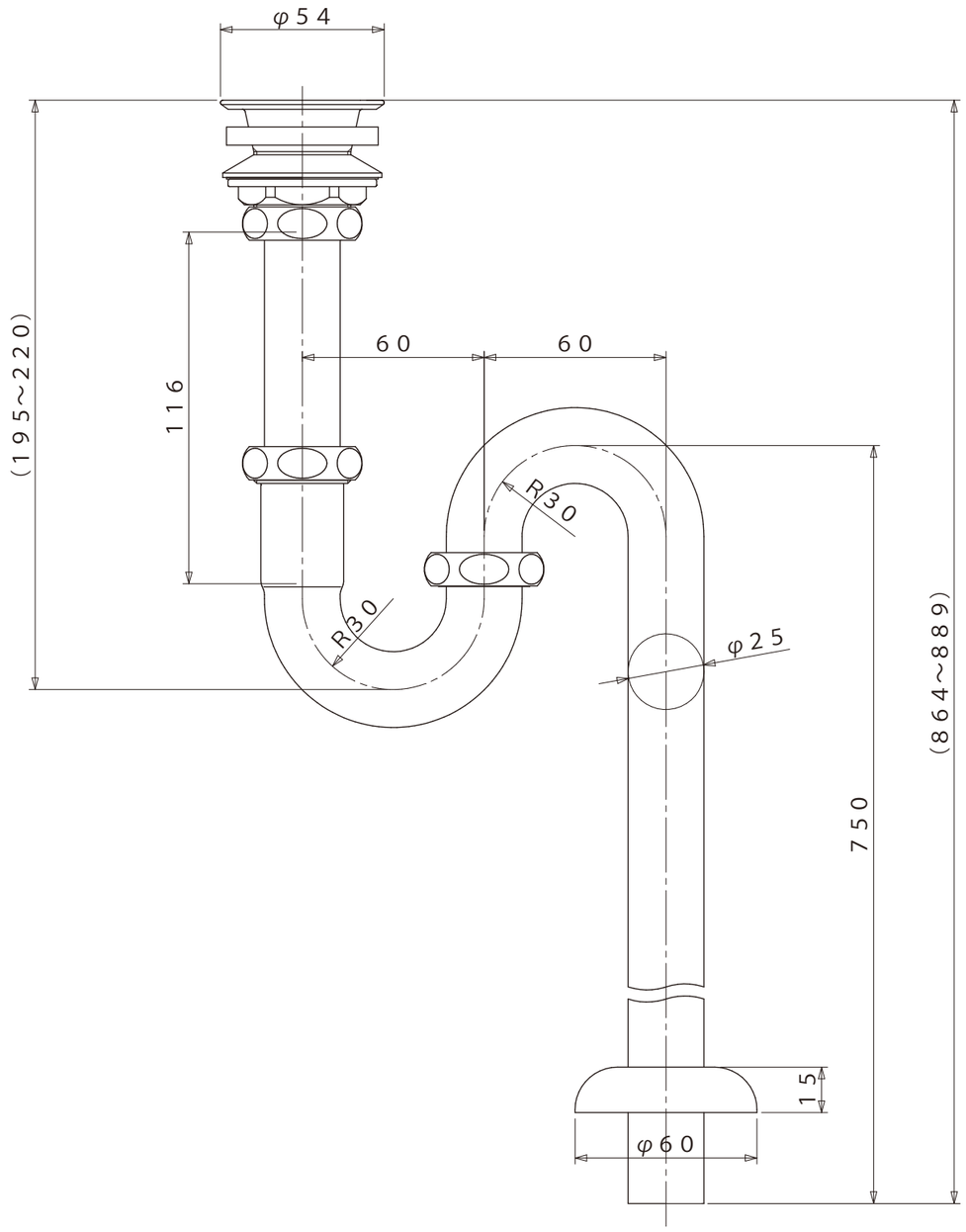

品名	排水栓無Sトラップ25 M4S－25－S9			仕上		尺度	承認	検図	設計	製図
						1／2				
材質		規格		表面処理		第三角法	日付	16・ 4・12		
ミズタニバルブ工業株式会社				備考	外観寸法図	コードNo				

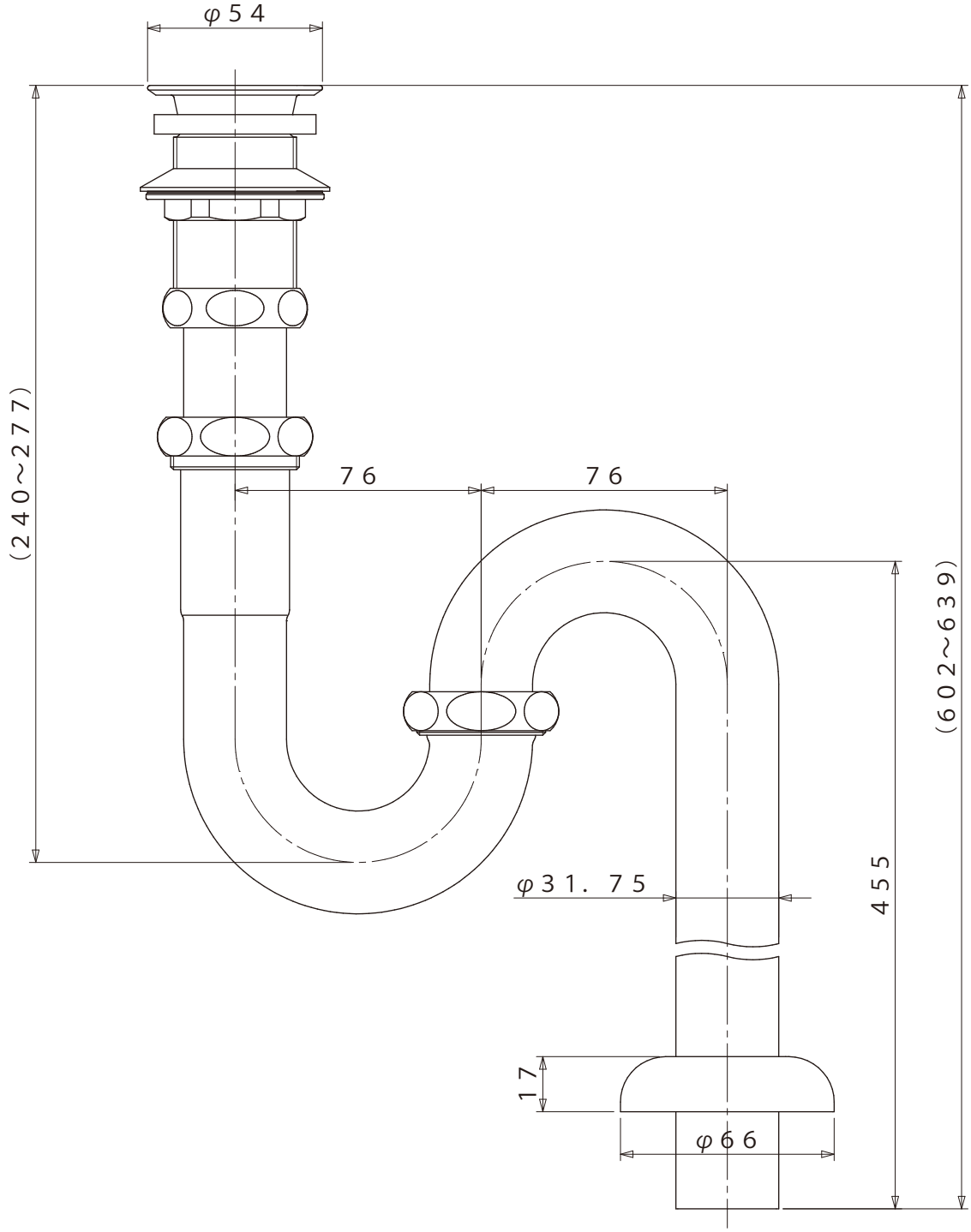

品 名	排水栓無Ｓトラップ３２（アフレナシ） Ｍ４Ｓ－３２			仕 上		尺 度	承認	検図	設計	製図
						１／２				
材 質		規 格		表 面 処 理		第三角法	日 付	１３・ ９・ ５		
ミズタニバルブ工業株式会社				備 考	外観寸法図	コードＮｏ				