記号	日　付	変更理由	訂正記事	印
	・　・			
	・　・			
	・　・			

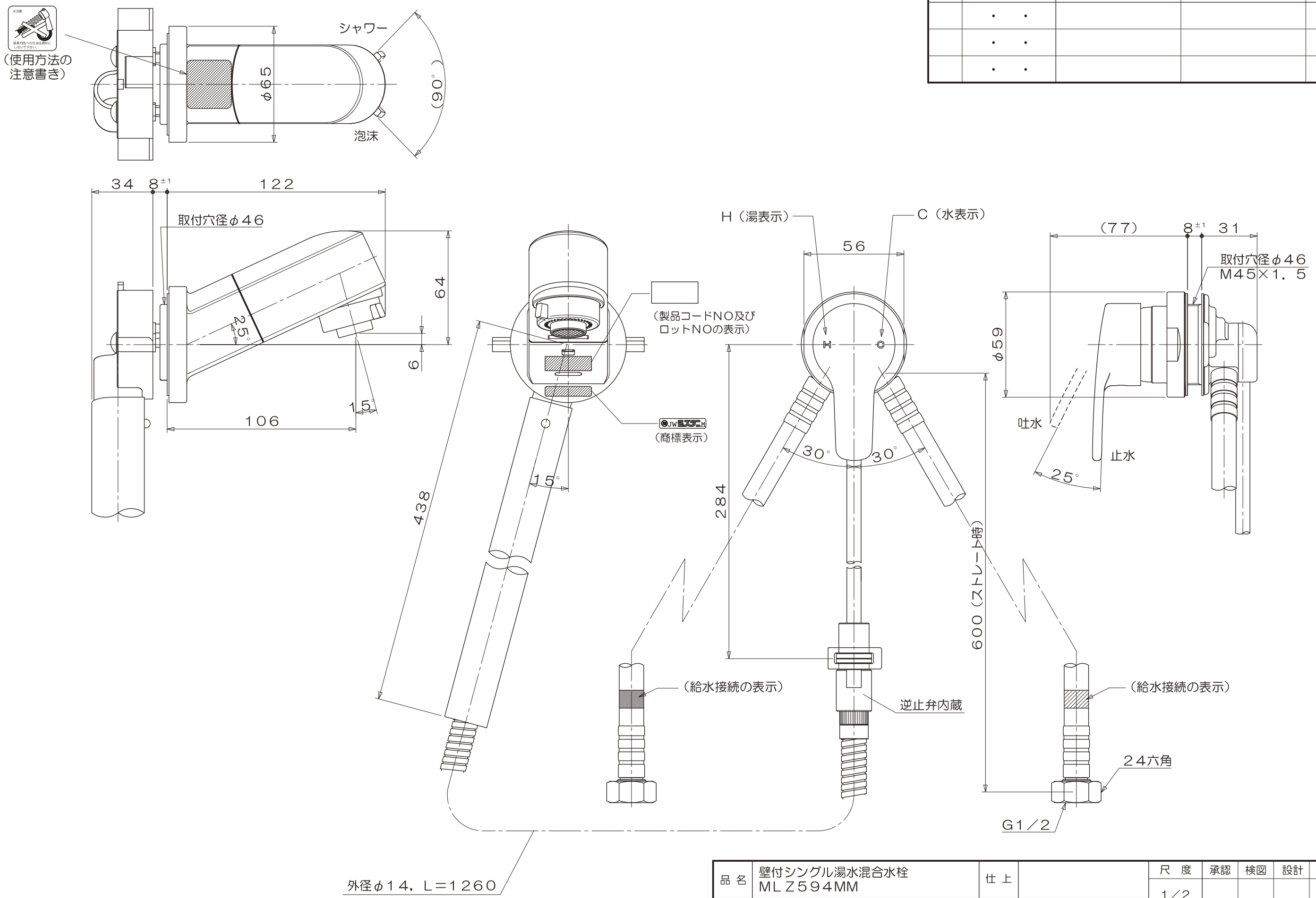

品名	壁付シングル湯水混合水栓 ML Z594MM	仕上		尺度	承認	検図	設計	製図
				1／2				
材質		規格		表面処理	第三角法	日付	10・ 6・21	
ミズタニバルブ工業株式会社				備考	コードNo			