記号	日　付	変　更　理　由	訂　正　記　事	印
	・　・			
	・　・			
	・　・			

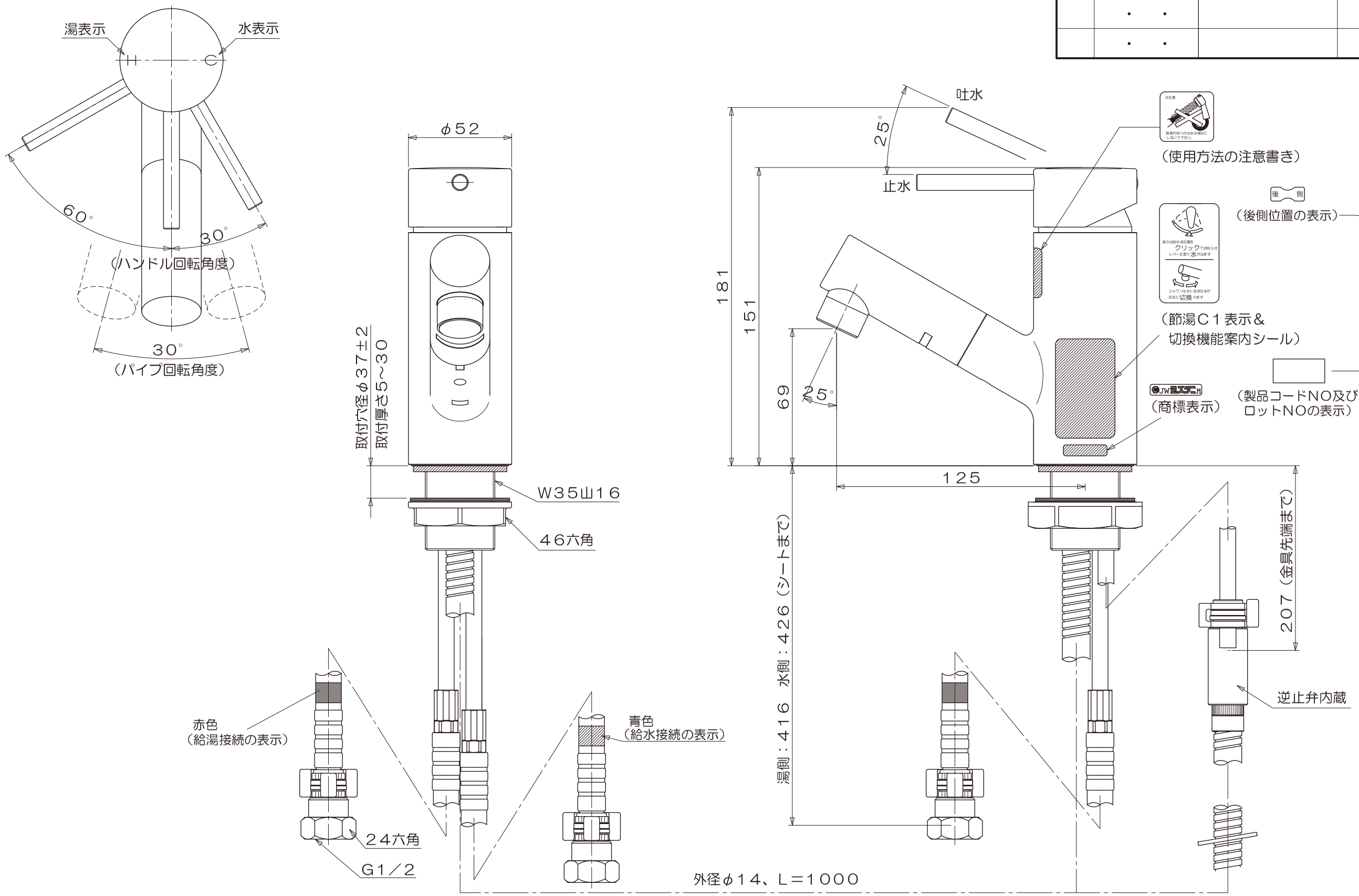

品名	台付シングルレバー湯水混合水栓（シャワ） MLZ6541MME	仕上		尺度	承認	検図	設計	製図
				1／2				
材質		規格		表面処理		第三角法	日付	20・11・25
ミズタニバルブ工業株式会社				備考	外観寸法図	コードNo		