記号	日　付	変更理由	訂正記事	印
	・　・			
	・　・			
	・　・			

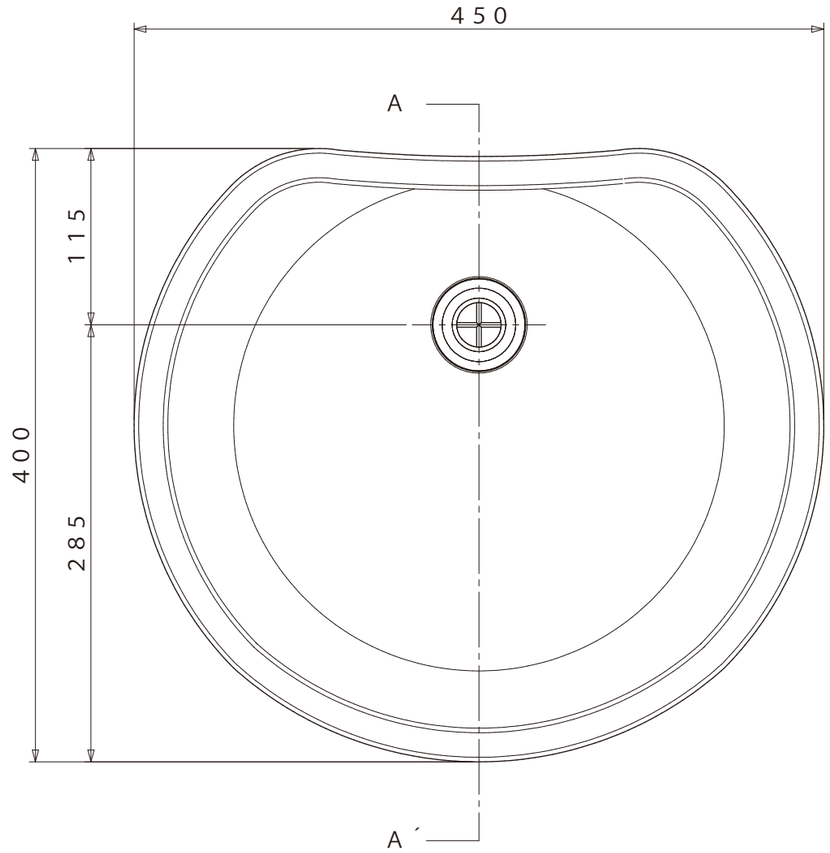

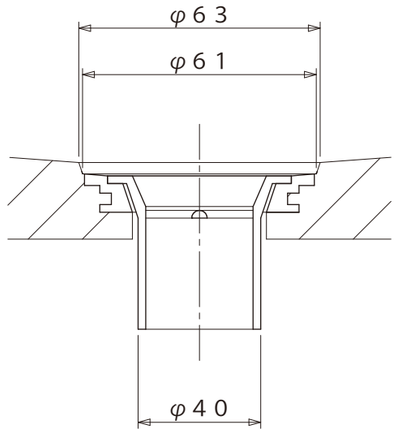

A部詳細図（S＝1／2）

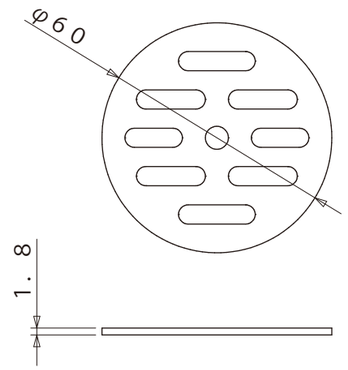

排水用目皿（S＝1／2）

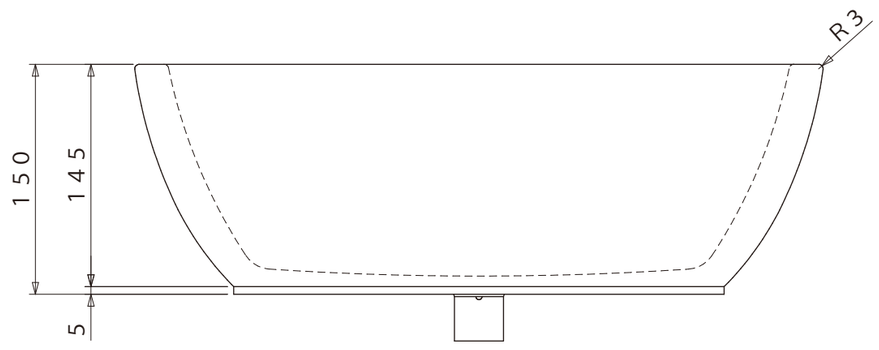

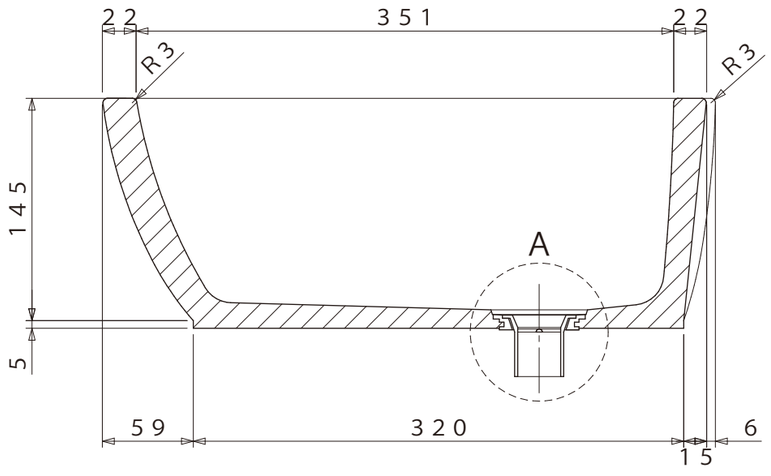

側断面図（A－A´）

品名	ガーデンパン　ラウンド			仕上	アクリルウレタン樹脂塗装	尺度	承認	検図	設計	製図
						1／4				
材質	GRC（ガラス繊維強化セメント）	規格		表面処理		第三角法	日付	21・　7・26		
ミズタニバルブ工業株式会社				備考	外観寸法図	コードNo				

記号	日　付	変更理由	訂正記事	印
	・　・			
	・　・			
	・　・			

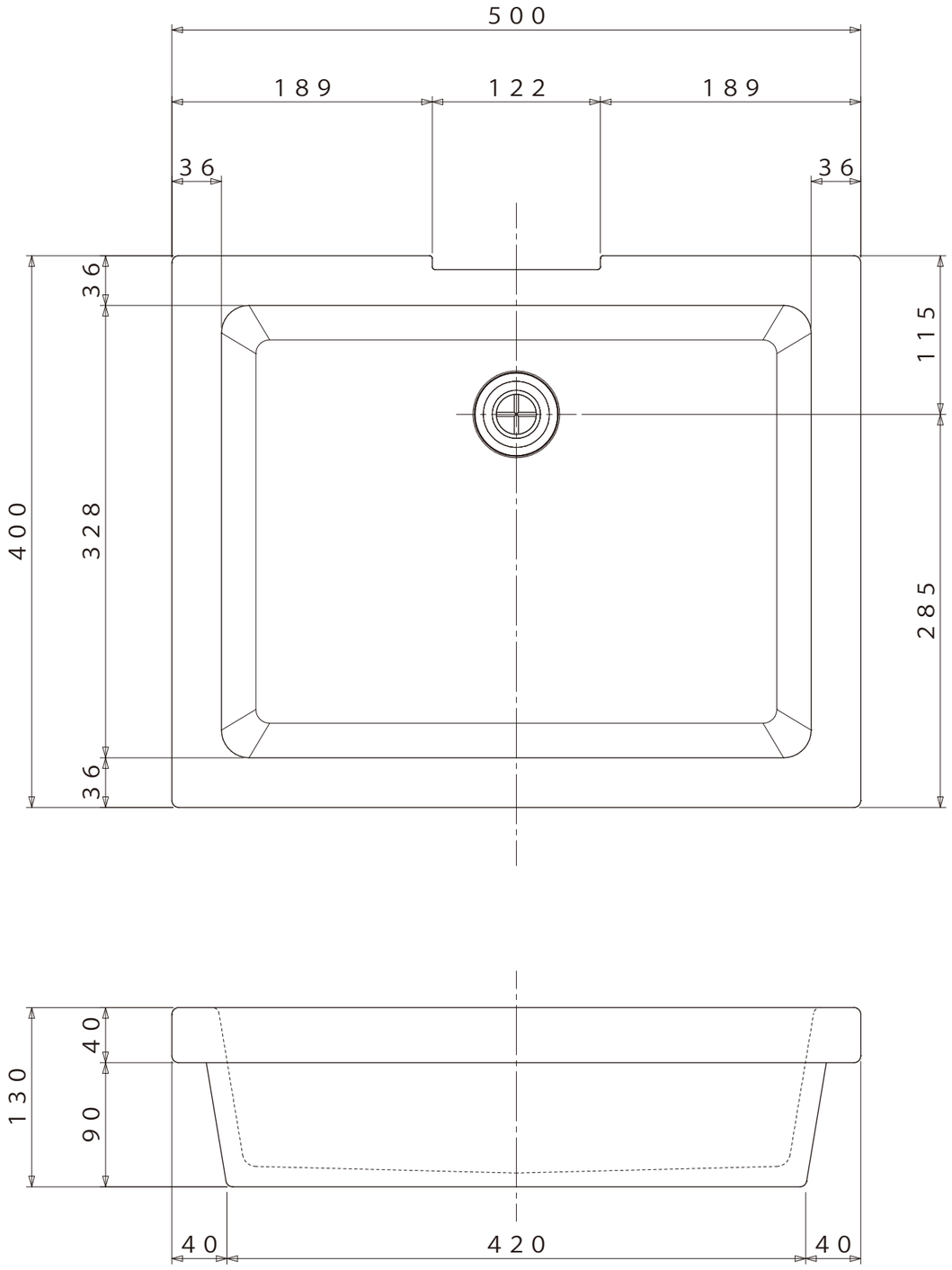

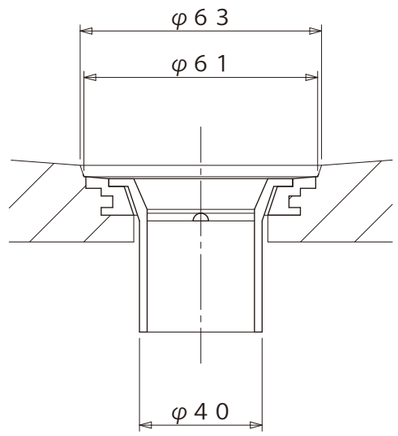

A部詳細図（S＝1／2）

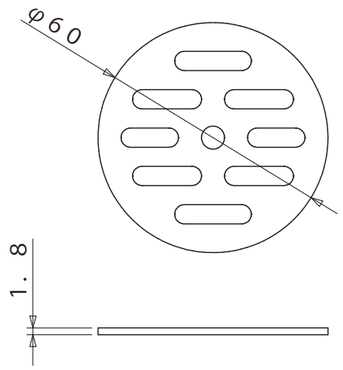

排水用目皿（S＝1／2）

品名	ガーデンパン　ボックス			仕上	アクリルウレタン樹脂塗装	尺度	承認	検図	設計	製図
						1／4				
材質	GRC（ガラス繊維強化セメント）	規格		表面処理		第三角法	日付	21・　7・26		
ミズタニバルブ工業株式会社				備考	外観寸法図	コードNo				