記号	日　付	変更理由	訂正記事	印
1	14・ 4・20			
2	17・ 3・31			
	・ ・			

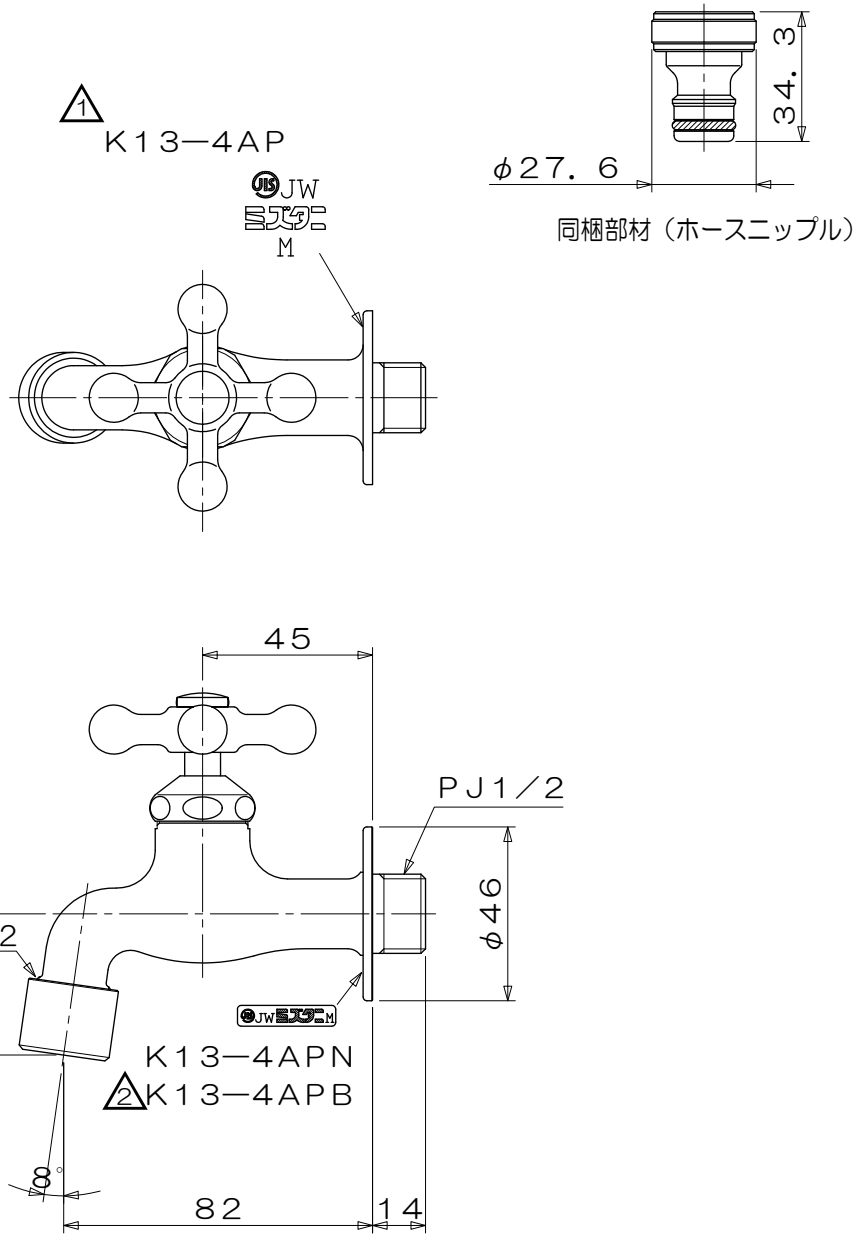

	コードNo	品　番	品　名
2		K13−4APB	横水栓13（寒）
		K13−4APN	横水栓13（寒）
		K13−4AP	横水栓13（寒）

品名				仕上		尺度	承認	検図	設計	製図
						1／2				
材質		規格		表面処理		第三角法	日付	13・4・15		
ミズタニバルブ工業株式会社				備考	外観寸法図	コードNo				