記号	日　付	変更理由	訂正記事	印
	・　・			
	・　・			
	・　・			

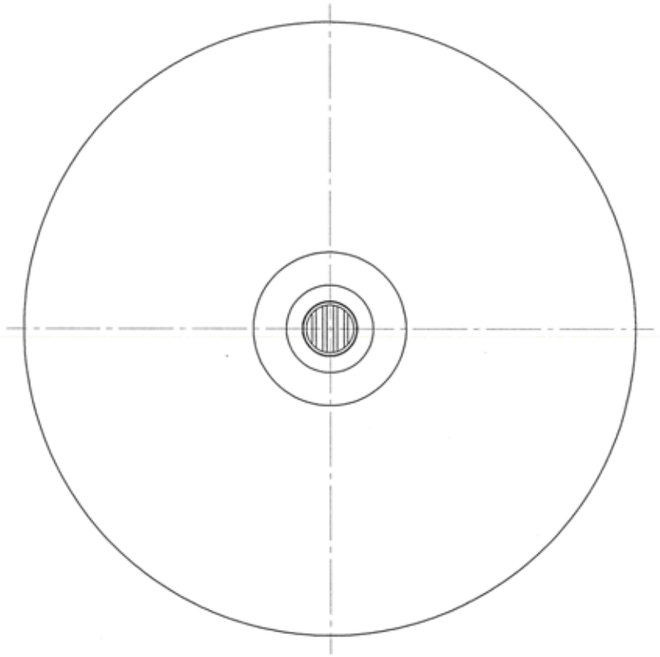

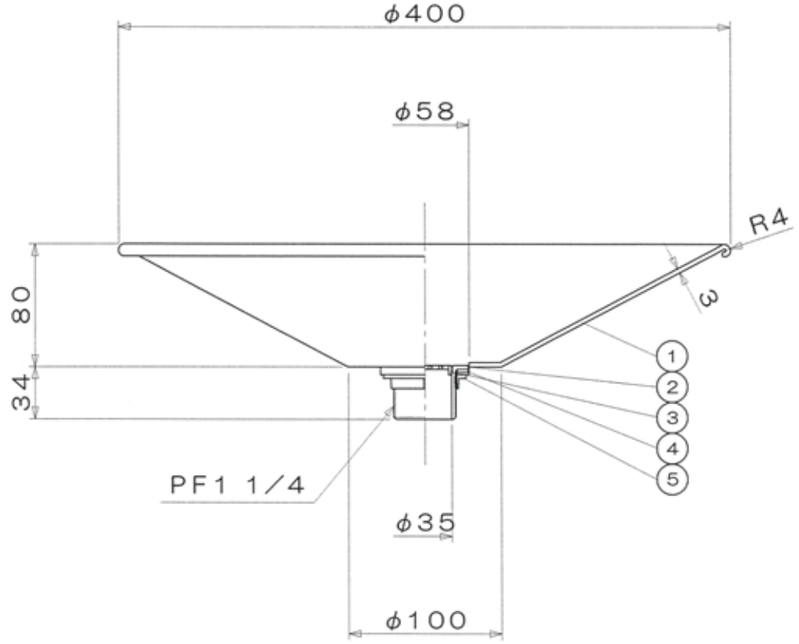

番号	品　名	材　質	備　考
5	ナット	真鍮鋳物	44六角
4	パッキン	NBR（硬度80°）	φ57×φ42×2．1
3	目皿	真鍮　クロムメッキ	
2	目皿本体	真鍮　クロムメッキ	
1	ステンレスパン本体	ステンレス	

コードNo	品　番	品　名	表面処理
	MPP－W（ホーロー）	PropPlop PAN	琺瑯加工
	MPP－HL（ヘアライン）	PropPlop PAN	ヘアライン

品名				仕上		尺度	承認	検図	設計	製図
材質		規格		表面処理		1／4				
ミズタニバルブ工業株式会社				備考		第三角法	日付	18・11・08		
						コードNo				