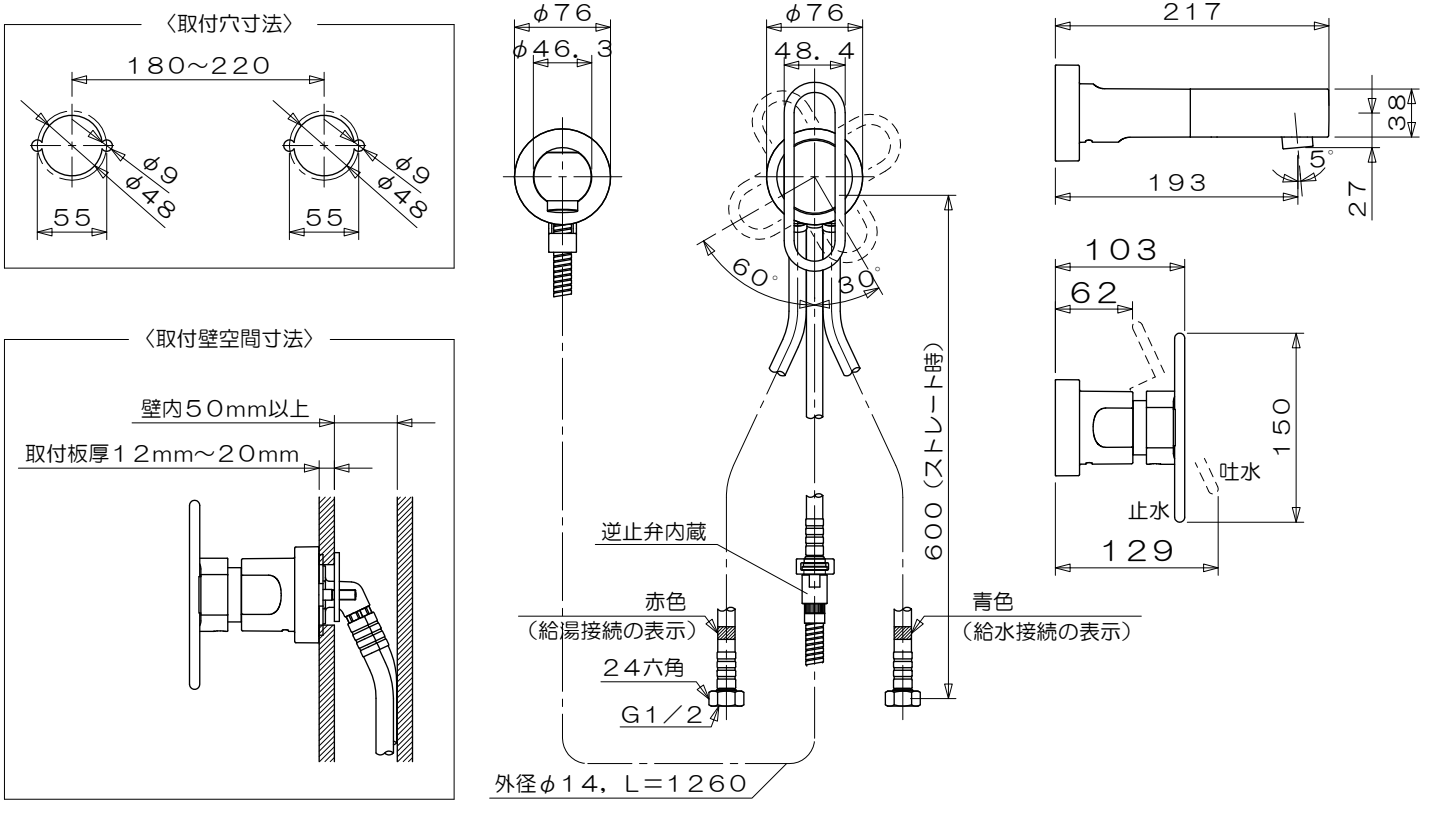
〈取付穴寸法〉
180～220
φ9
φ48
55
55
〈取付壁空間寸法〉
壁内50mm以上
取付板厚12mm～20mm
φ76
φ46.3
φ76
48.4
60°
30°
600（ストレート時）
逆止弁内蔵
赤色
（給湯接続の表示）
24六角
G1／2
青色
（給水接続の表示）
外径φ14，L＝1260
217
38
5°
193
27
103
62
150
吐水
止水
129