記号	日　付	変更理由	訂正記事	印
	・　・			
	・　・			
	・　・			

（節湯Ｃ１表示シール　ハンドル本体付近の壁に貼り付け）

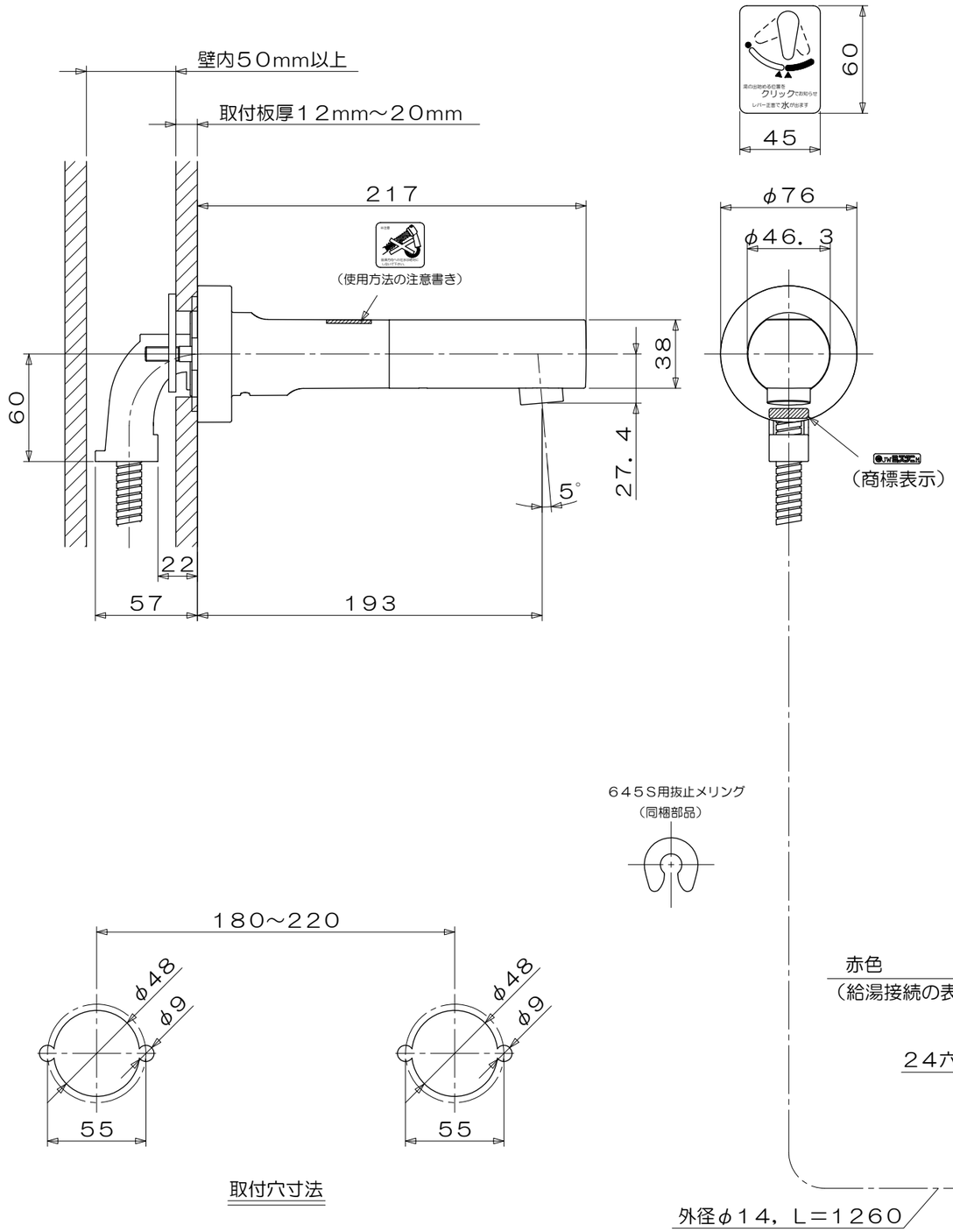

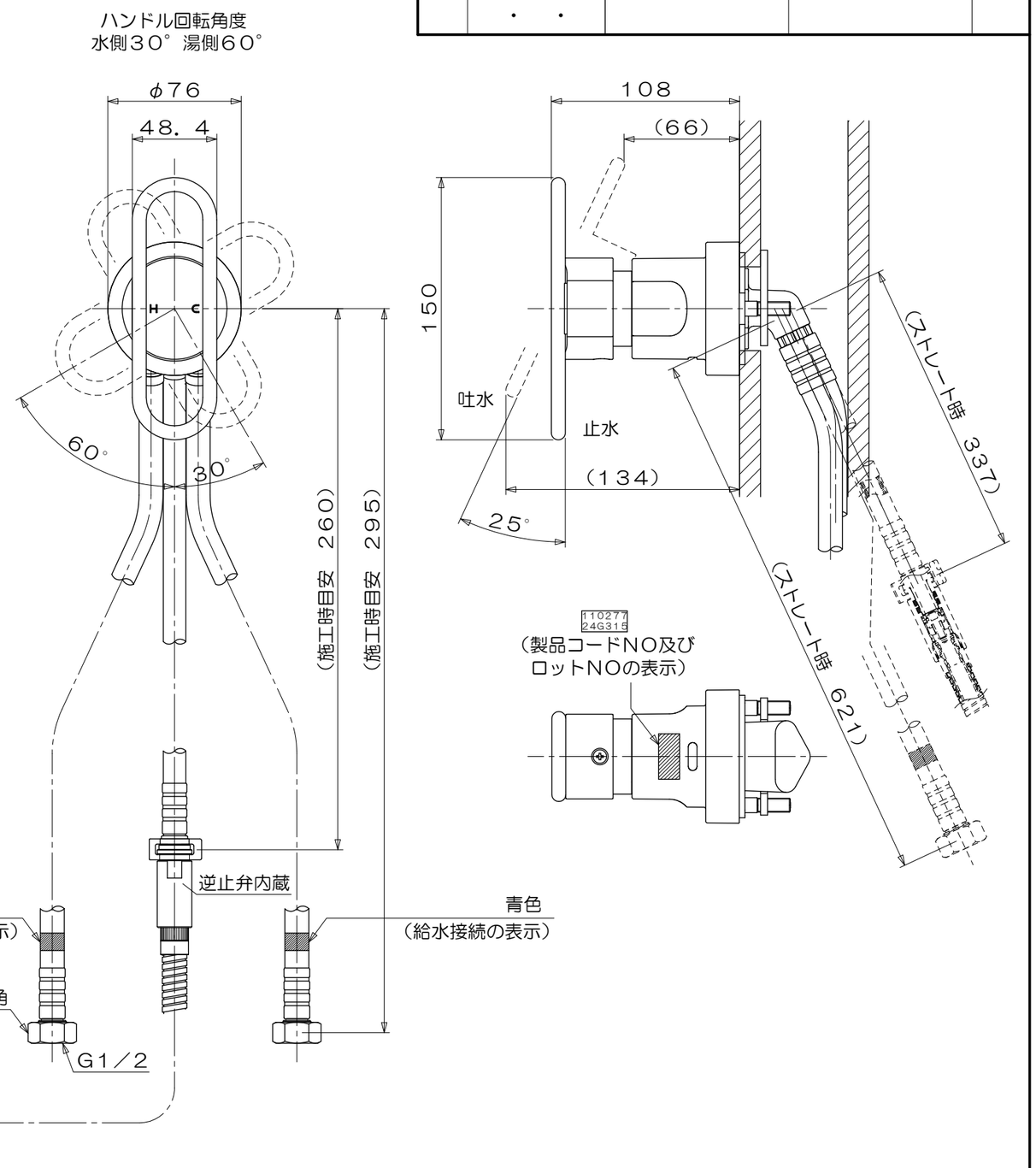

品名	壁付シングル湯水混合水栓（節湯）ＭＬＺ597ＭＭＥ	仕上		尺度	承認	検図	設計	製図
				１／３				
材質		規格		表面処理		第三角法	日付	２４・７・２９
ミズタニバルブ工業株式会社				備考	外観寸法図	コードNo		