記号	日　付	変更理由	訂正記事	印
	・　・			
	・　・			
	・　・			

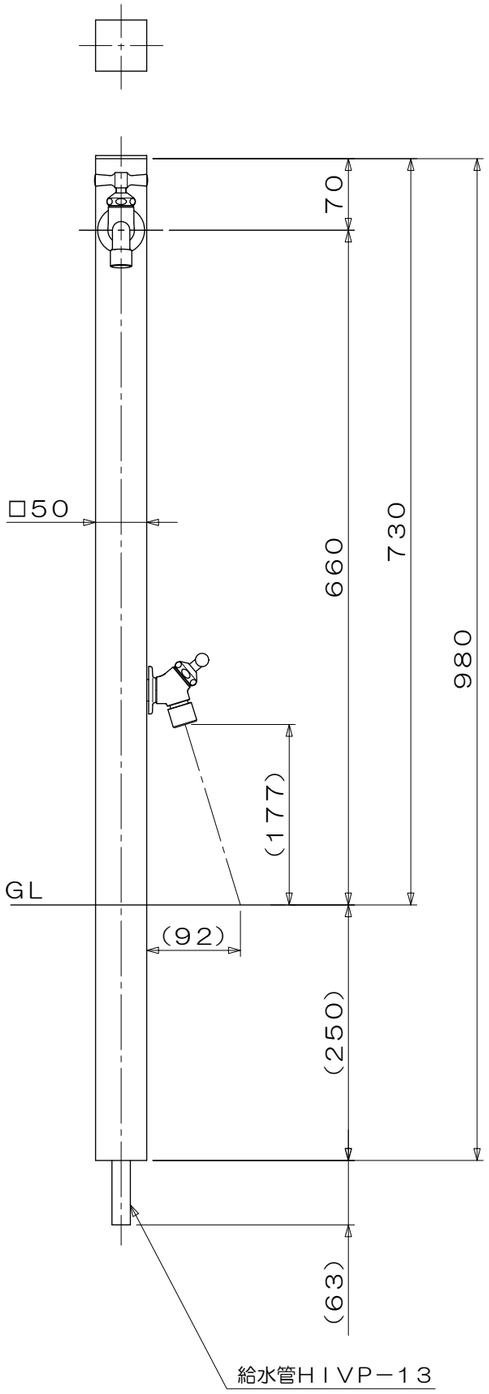

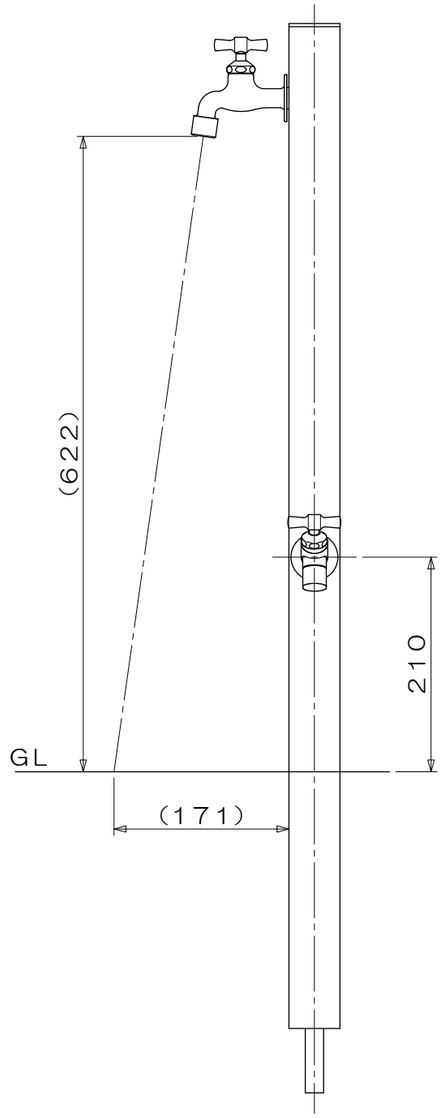

コードNo.	品　名	品　番	本体仕上げ	蛇口仕上げ
889081	PlainProp　2口セット　BL／SL	MP－50－2－BL－SLSET	ブラックアルマイト	メッキ
889080	PlainProp　2口セット　SL／SL	MP－50－2－SL－SLSET	シルバーアルマイト	メッキ

品名				仕上		尺度	承認	検図	設計	製図
						1／6				
材質		規格		表面処理		第三角法	日付	26・ 6・12		
ミズタニバルブ工業株式会社				備考	外観寸法図	コードNo				