記号	日　付	変更理由	訂正記事	印
	・　・			
	・　・			
	・　・			

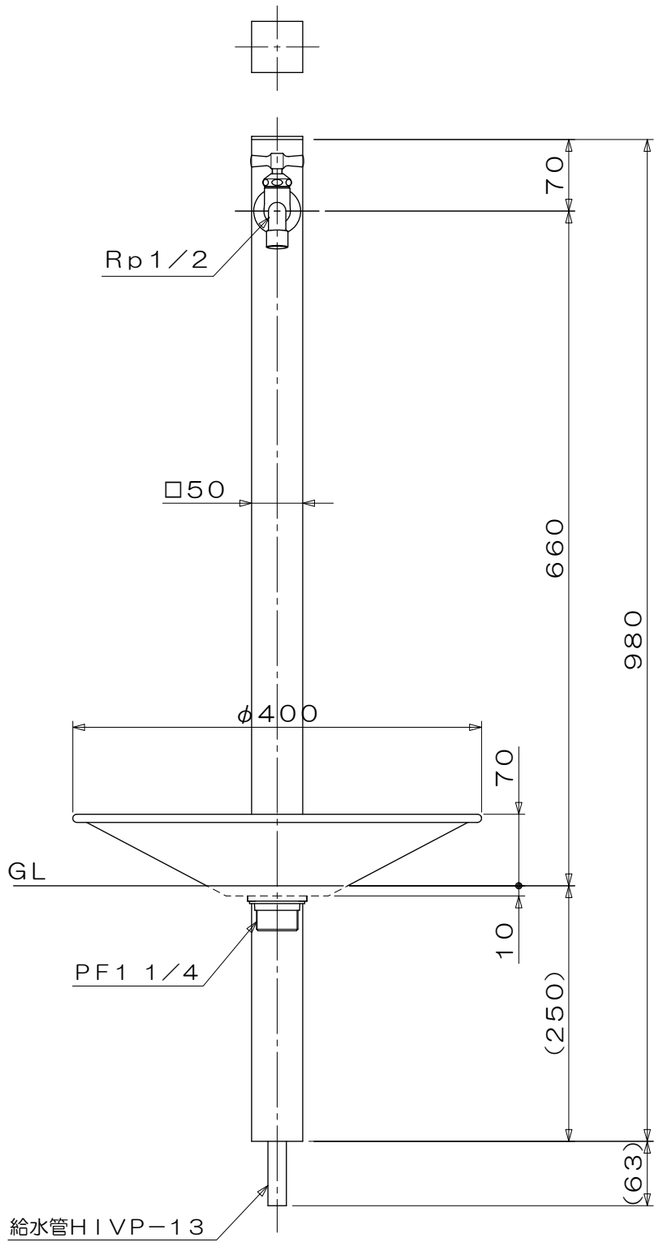

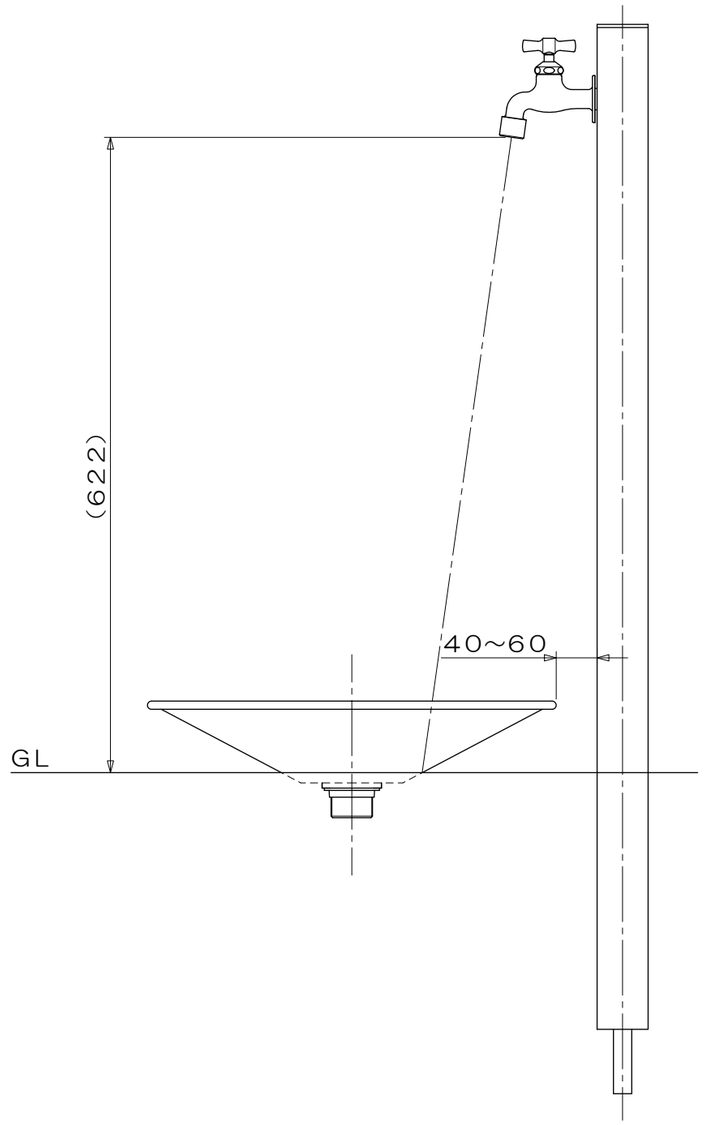

コードNo.	品　名	品　番	本体仕上げ	蛇口仕上げ	パン仕上げ
889076	PlainProp　1口セット　BL／SL／SL	MP−50−1−BL−SL−SLSET	ブラックアルマイト	メッキ	ヘアライン
889075	PlainProp　1口セット　SL／SL／SL	MP−50−1−SL−SL−SLSET	シルバーアルマイト	メッキ	ヘアライン

品名				仕上		尺度	承認	検図	設計	製図
						1／6				
材質		規格		表面処理		第三角法	日付	25・　5・27		
ミズタニバルブ工業株式会社				備考	外観寸法図	コードNo				