記号	日付	変更理由	訂正記事	印
	・ ・			
	・ ・			
	・ ・			

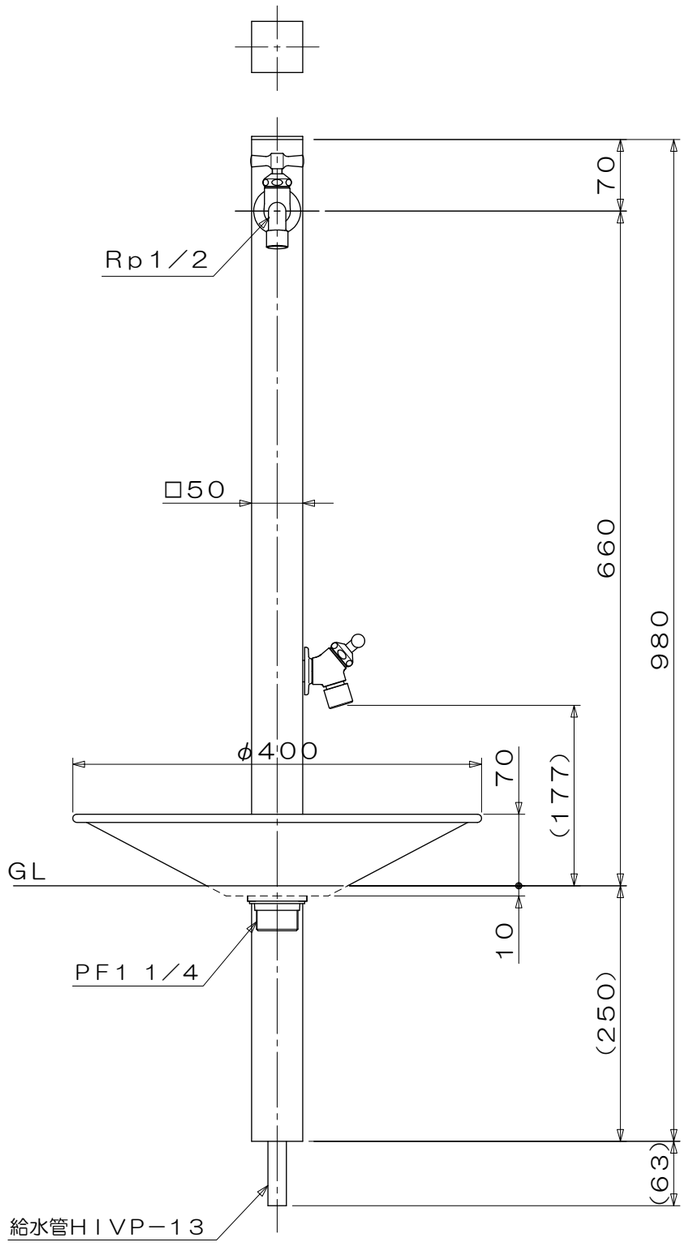

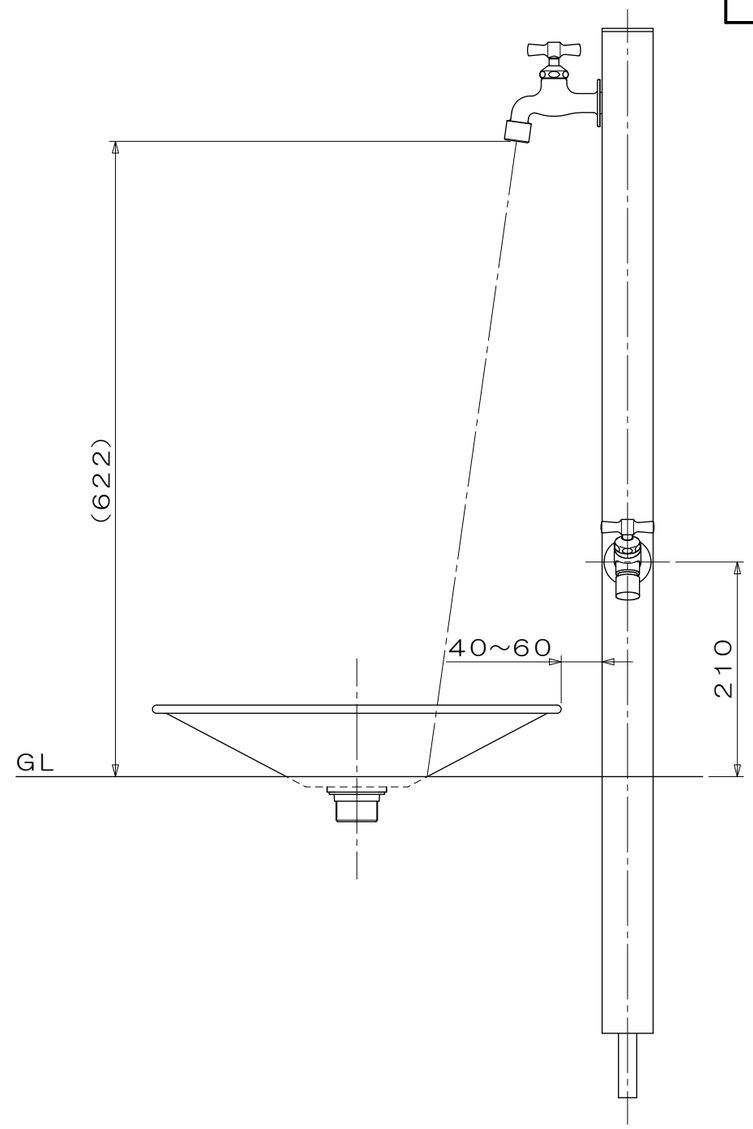

コードNo.	品名	品番	本体仕上げ	蛇口仕上げ	パン仕上げ
889084	PlainProp 2口セット BL／SL／SL	MP−50−2−BL−SL−SLSET	ブラックアルマイト	メッキ	ヘアライン
889083	PlainProp 2口セット SL／SL／SL	MP−50−2−SL−SL−SLSET	シルバーアルマイト	メッキ	ヘアライン

品名			仕上		尺度	承認	検図	設計	製図
					1／6				
材質		規格	表面処理		第三角法	日付	25・ 6・12		
ミズタニバルブ工業株式会社			備考	外観寸法図	コードNo				