999083(2)

PropPlop BODY

取　扱　取　付　説　明　書

この度は、「PropPlop　BODY」をご購入頂き、誠にありがとうございます。
ご使用前には、この「取扱取付説明書」をお読みの上、正しくお使いください。

MP−1−RE(W)	MP−2−RE(W)
MP−1−AQ(W)	MP−2−AQ(W)
MP−1−WH(W)	MP−2−WH(W)
MP−1−WH(OG)	MP−2−WH(OG)
MP−1−BR(OG)	MP−2−BR(OG)

安全のために必ずお守りください

⚠ **注　意**　この絵表示は、人が障害を負う可能性及び物的損害の発生が予想される内容です。

⃠ **禁　止**　この絵表示は、してはいけないことを表しています。

❗ **強　制**　この絵表示は、しなければならないことを表しています。

★ **ポイント**　この絵表示は、作業上及び操作上でのポイントを表しています。

施工について

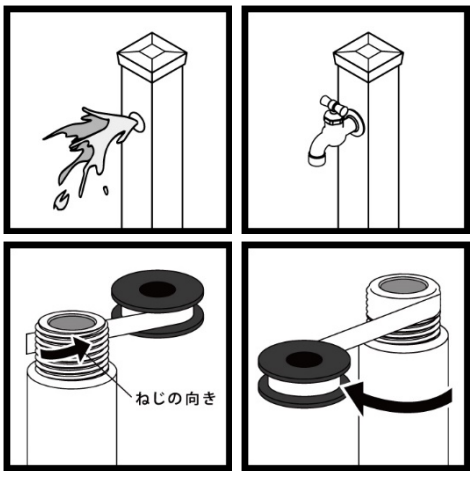

★新規取付工事について

配管内のゴミ等が残っていると蛇口のパッキンを傷つけ、水漏れの原因となりますので、1分程度水を流し、配管内のゴミ等を洗い流してから蛇口を取り付けてください。

★シールテープについて

蛇口や配管のシールにはシールテープを使用してください。
シールテープは左図のようにネジの向きに対して反対方向に5～6周きつめに巻いてください。
蛇口や配管を締め込んだ後に位置が合わない、または水が漏れてくる場合は、巻いたテープを外して巻き数を変え、締め込み直して調整を行ってください。

○取り付け工事は指定工事店にて行ってください。
○取り付けに関しては施工寸法図を参考にしてください。
○本体を確実に垂直・水平に施工し、倒れないようにモルタル等で固定してください。
○凍結の恐れがある場合は必ず水抜き栓を設置してください。

ご使用についてのご注意

❗ **強制**

◆施工については、必ず本取扱取付説明書に従って行ってください。
　また、施工完成後に本取扱取付説明書を施主様にお渡しするとともに、取り扱い方法及びメンテナンスについて十分ご説明ください。
◆本品は、常温・淡水のみ使用可能です。
◆水道に関する工事・修理・質問は最寄りの指定工事店でお願いします。
◆製品が破損した場合は、すぐに施工店へご連絡ください。破損したままで使用していると事故の原因となります。

⃠ **禁止**

◆みだりに改造や変更はしないでください。
◆本品を足場がわりに登らないでください。
◆近くで火気を使用しないでください。
◆運動具やお子様の遊具等、目的以外の使用はしないでください。
◆無理な荷重をかけないでください。

お手入れについて

※付着した汚れは、水で薄めた中性洗剤を布にしみ込ませて拭き取った後、最後に水で濡らした布で軽く拭いてください。

注意

◆研磨剤入りのクレンザー等は、本体表面に傷をつける恐れがあるため使用しないでください。
◆シンナー・ベンジン・ワックス・石油・塩素系溶剤等は使用しないでください。
◆殺虫剤・ガラスクリーナー・ヘアスプレー等をかけないでください。
◆寒い季節は、蛇口や水栓柱を毛布やボロ布で巻き、上からビニール袋などをかぶせてください。凍結防止となり蛇口や給水管の破損を防ぎます。
また、特に冷え込みの予想される夜には、少量の水(1分間に牛乳瓶1本程度)を出しっぱなしにしておく「流動方式」がおすすめです。
(技術的なことは水道工事店にご相談ください。)

施工寸法図

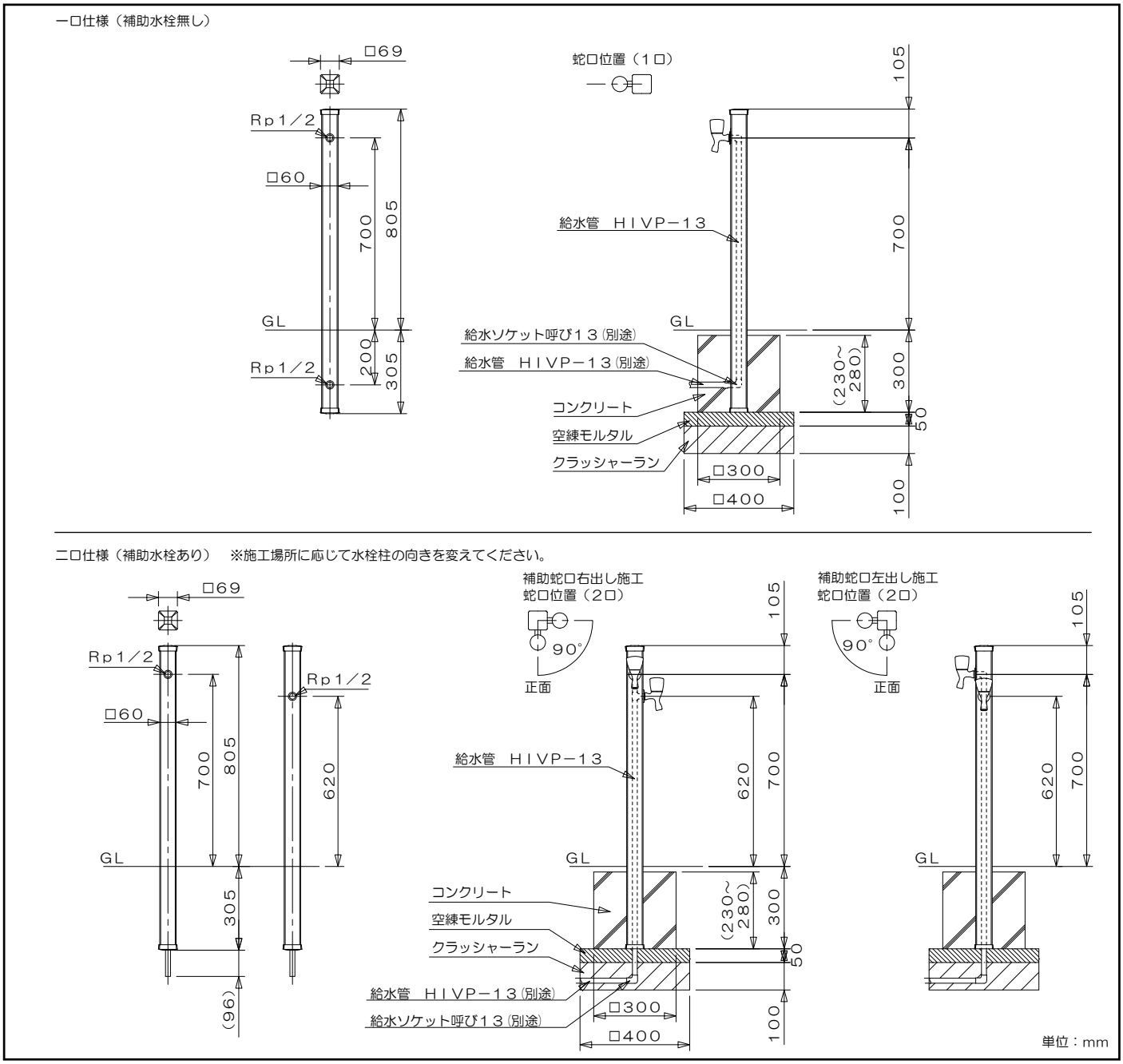

ミズタニバルブ工業株式会社
〒501−2257 岐阜県 山県市 富永194 (0581)−52−2131